БЕЛКОМІН

Котёл водогрейный
стальной, твердотопливный

TIS HARD PELLET 500N

Инструкция по монтажу и эксплуатации

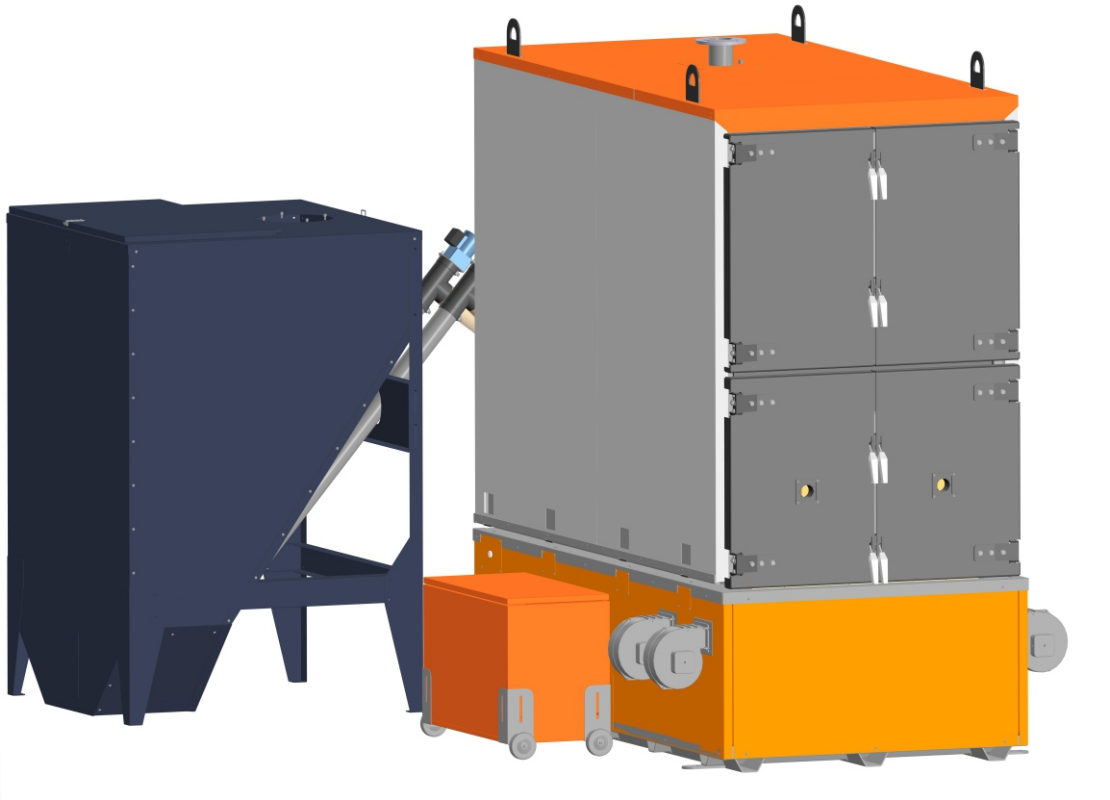

TIS GROUP

ВНИМАНИЕ!

Приступать к установке и эксплуатации котла отопительного следует только после внимательного ознакомления с инструкцией по монтажу и эксплуатации. Настоящая инструкция распространяется на котлы моделей TIS HARD PELLET 500N независимо от комплектации.

Примечание: Предприятие-изготовитель оставляет за собой право вносить изменения в конструкцию котлов и сопутствующую комплектацию, не ухудшающие их потребительские качества.

- **Комплектность котла указывается в прилагающемся упаковочном листе. При покупке котла следует проверить вместе с продавцом его комплектность и внешний вид. После продажи котла предприятие-изготовитель не принимает претензии по некомплектности и механическим повреждениям.**
- **Гарантийные обязательства изготовителя котла содержатся в гарантийном талоне, а также доступны на сайте www.belkomin.com. При покупке котла требуйте от продавца заполнения и выдачи гарантийного талона.**
- **Перевозка котла осуществляется только в вертикальном положении.**
- **Перед использованием котлы подлежат заземлению.**
- **Категорически запрещается эксплуатация котла без предохранительного клапана.**
- **Предохранительный клапан должен быть рассчитан на давление не более 0,4 МПа.**
- **Категорически запрещается устанавливать запорную арматуру на линии подачи горячей воды от котла до места установки предохранительного клапана.**
- **Не допускается устанавливать температуру теплоносителя в водяной рубашке котла свыше 85 °С и давление воды в котле свыше 0,4 МПа.**
- **Не запускайте котел при отсутствии теплоносителя и в случае его замерзания.**
- **Запрещается оставлять котел с водой при температуре окружающего воздуха ниже + 5 °С.**
- **Запрещается использование в качестве топлива пеллет, изготовленных с применением химически обработанной древесины (МДФ, ДСП и т.п.) либо неорганических связующих.**

СОДЕРЖАНИЕ

1. ОБЩИЕ СВЕДЕНИЯ ОБ ИЗДЕЛИИ..... 3
2. ТЕХНИЧЕСКИЕ ХАРАКТЕРИСТИКИ..... 3
3. УСТРОЙСТВО И ПРИНЦИП РАБОТЫ..... 4
4. РЕКОМЕНДУЕМАЯ СХЕМА ПОДКЛЮЧЕНИЯ..... 6
5. МОНТАЖ И ПОДКЛЮЧЕНИЕ К СИСТЕМЕ ОТОПЛЕНИЯ..... 7
6. ПОРЯДОК РОЗЖИГА..... 8
7. РЕКОМЕНДАЦИИ ПО РАБОТЕ..... 8
8. ТРЕБОВАНИЯ К ДЫМОХОДУ..... 9
9. ТРЕБОВАНИЯ К ТОПЛИВУ..... 9
10. УКАЗАНИЯ МЕР БЕЗОПАСНОСТИ..... 10
11. ХАРАКТЕРНЫЕ НЕИСПРАВНОСТИ И МЕТОДЫ ИХ УСТРАНЕНИЯ..... 11
12. СРОК СЛУЖБЫ И СВЕДЕНИЯ ОБ УТИЛИЗАЦИИ..... 12
13. СВЕДЕНИЯ О ПРОИЗВОДИТЕЛЕ..... 12
14. СВИДЕТЕЛЬСТВО ОБ ИЗГОТОВЛЕНИИ И ПРИЕМКЕ……..... 12
15. УЧЕТ ТЕХНИЧЕСКОГО ОБСЛУЖИВАНИЯ..... 13

1 ОБЩИЕ СВЕДЕНИЯ ОБ ИЗДЕЛИИ

1.1 Котлы TIS HARD PELLET 500N (далее – котлы) являются стальными низкотемпературными водогрейными котлами, работающими в автоматическом режиме на топливных гранулах (пеллетах) и предназначенными для теплоснабжения жилых домов и прочих зданий, оборудованных закрытыми системами отопления с принудительной циркуляцией теплоносителя. При заказе, в качестве опции возможна работа котлов совместно с водонагревателем косвенного нагрева (бойлером) для приготовления горячей воды.

1.2 Котлы устанавливаются в закрытых помещениях с естественной либо принудительной вентиляцией.

1.3 Способы погрузки и крепления должны обеспечивать полную сохранность котла от механических повреждений. Транспортирование котлов допускается всеми видами транспорта, при условии защиты изделия и упаковки от механических повреждений, воздействия атмосферных осадков, согласно правилам перевозок грузов, действующих на каждом виде транспорта.

ВНИМАНИЕ: Перевозка котла осуществляется только в вертикальном положении.

2 ТЕХНИЧЕСКИЕ ХАРАКТЕРИСТИКИ

Характеристика котла	Ед.изм.	TIS HARD PELLET 500N
Мощность (теплопроизводительность)	кВт	150-500
Максимальная рабочая температура	°C	85
Максимальное рабочее давление воды	МПа	0,4
Разрежение в топке котла	Па	29-65
Аэродинамическое сопротивление котла	Па	190
Коэффициент полезного действия	%	90
Поверхность нагрева	м²	40
Максимальный расход топлива	кг/ч	111
Расход воды через котел	м³/ч	21,5
Объем воды в котле	дм³	1330
Гидравлическое сопротивление	МПа	0,025
Подключения	"/мм(Dy)	Dy80
Диаметр дымохода	мм	300
Масса котла	кг	5506
Масса бункера	кг	155
Объем бункера	дм³	2000
Ширина котла (A)	см	120
Глубина котла (B)	см	251
Высота котла (C)	см	242
Ширина бункера	см	116
Глубина бункера	см	116
Высота бункера	см	219
Размер A1	см	202
Размер B1	см	283
Размер C1	см	255
Размер D	см	216
Размер E	см	92
Размер K	см	92
Размер V	см	105
Примечание : Возможное отклонение размеров и массы в пределах ±5%		

3 УСТРОЙСТВО И ПРИНЦИП РАБОТЫ

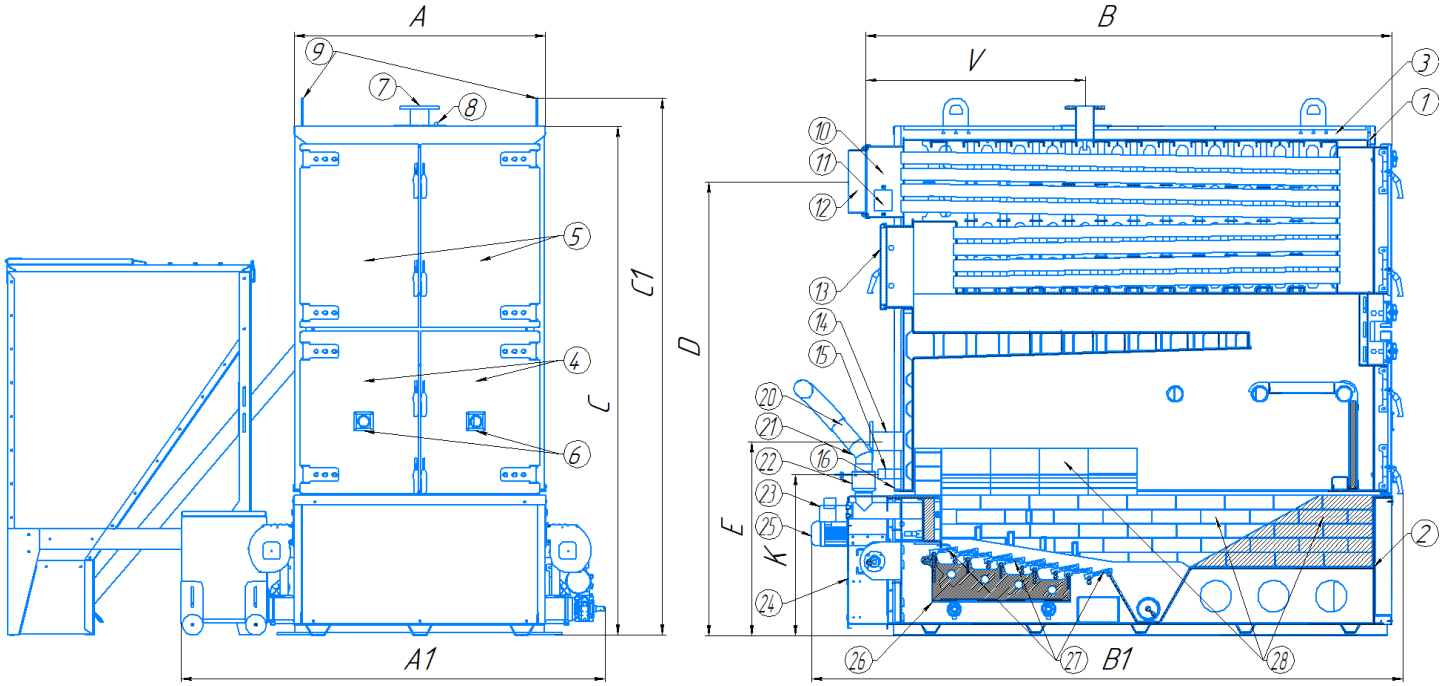

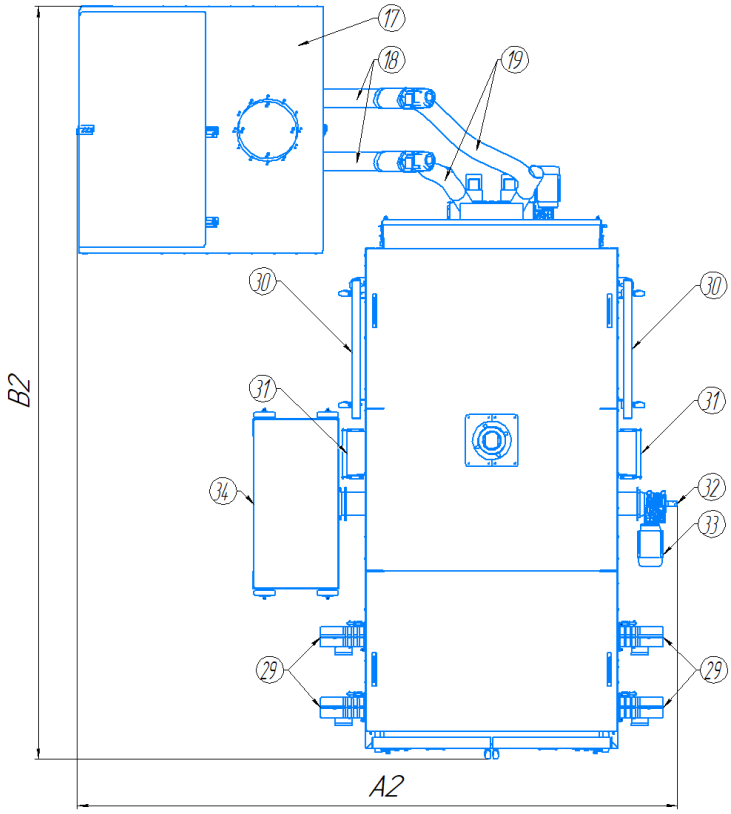

Примечание: Конфигурация котла может отличаться от представленной на рисунке.

4.1 Корпус котла представляет собой теплообменник (поз. 1), установленный сверху на горелку (поз. 2). Снаружи на корпус котла монтируется обшивка. Обшивка изолирована от теплообменника утеплителем (поз. 3). К передней стенке корпуса котла на петлях присоединяются дверцы: 2 нижние (поз. 4) – для обслуживания и 2 верхние (поз. 5) – для чистки верхней части теплообменника. На каждой дверце смонтированы ручки, обеспечивающие прижим дверцы к корпусу котла посредством ее фиксации за замок, установленный на корпусе. На нижних дверцах котла имеются смотровые окна (поз. 6) для наблюдения за пламенем. Сверху на котле находится патрубок подающего трубопровода (поз. 7), погружная гильза для датчиков автоматики (поз. 8) и петли для строповки (поз.9). На обратной стороне котла находятся короб дымохода (поз. 10) с лючками для прочистки (поз. 11) и патрубком дымохода (поз. 12), задняя дверца (поз. 13) для чистки верхней части теплообменника, патрубок обратного трубопровода (поз. 14), патрубок 1½” слива воды из котла (поз. 15) и место заземления котла (поз. 16). Котел комплектуется бункером (поз. 17), соединяемым с горелкой с помощью 2-х шнеков (поз. 18) для подачи пеллет и 2-х рукавов гофрированных (поз. 19). На входе в горелку в задней части котла последовательно установлены 2 отвода (поз. 20), 2 колена (поз. 21) и 2 клапана безопасности (поз. 22). Клапаны безопасности монтируются на стокерах, приводимых 2 мотор-редукторами (поз. 23). Под ними расположен лючок (поз. 24) для обслуживания механизма прочистки. Рядом смонтирован мотор-редуктор (поз. 25) механизма прочистки (поз. 26). На находящемся внутри горелки механизме прочистки установлены чугунные колосники (поз. 27). Камера сгорания горелки выложена огнеупорным кирпичом (поз. 28). Снаружи горелки, на боковых поверхностях, находятся 4 вентилятора (поз. 29) для подачи воздуха в горелку, 2 дверцы (поз. 30) для обслуживания горелки и 2 лючка (поз. 31) для чистки. В нижней части горелки располагается шнек (поз. 32) системы золоудаления с мотор-редуктором (поз. 33). С противоположной стороны к шнеку подкатывается ящик (поз. 34) для золы. Работой горелки управляет поставляемый с котлом регулятор.

4.2 Горелка работает в пяти режимах, задаваемых автоматическим регулятором, – розжиг, стабилизация, работа, гашение и ожидание. Процесс розжига начинается с включения вентиляторов с целью продуть камеру сгорания горелки и топку котла для очистки от золы и устранения накопленных газов, затем подается первая порция топлива в камеру сгорания и включается электрод розжига. При получении регулятором сигнала от датчика огня о воспламенении топлива в камере сгорания режим розжига сменяется режимом стабилизации, продолжающимся до стабилизации пламени, после чего горелка переходит в режим работы. При превышении заданных температур работы активируется режим гашение, при котором из горелки удаляется оставшееся топливо, после чего горелка переходит в режим ожидания. Подробная информация о настройках работы котла изложена в инструкции по монтажу и эксплуатации регулятора котла.

4 РЕКОМЕНДУЕМАЯ СХЕМА ПОДКЛЮЧЕНИЯ

ВНИМАНИЕ: Котлы подлежат обязательному заземлению.

ВНИМАНИЕ: Подключение к регулятору котла TIS TRONIC дополнительных приборов (не поставляемых в комплекте котла) осуществлять через электромагнитный пускатель или реле по проекту либо по согласованию с предприятием-изготовителем.

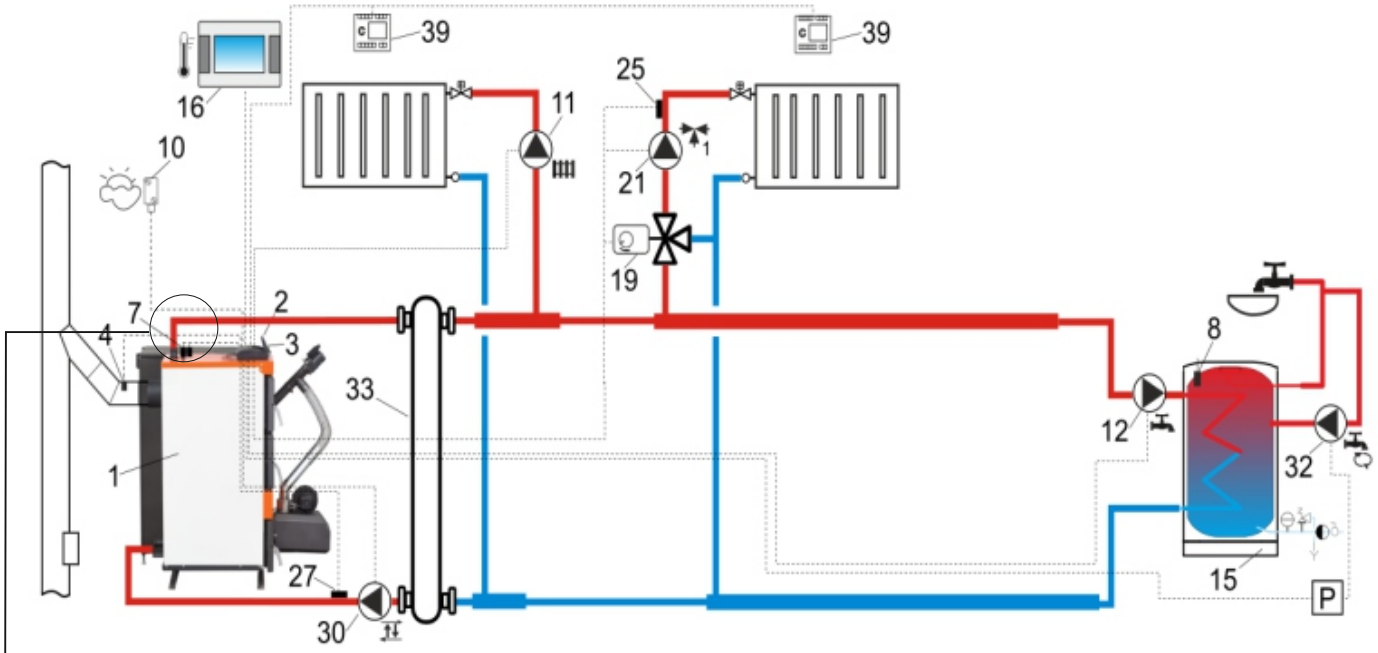

Схема подключения котла с контуром смесителя (опция): 1 – котел, 2 – регулятор котла, 3 – панель управления регулятора, 4 – датчик температуры отходящих газов (опция – не входит в комплект), 7 – датчик температуры котла (центрального отопления) и датчик термозащиты (DZT-1), 8 – датчик температуры горячего водоснабжения, 10 – датчик внешней температуры (погодный), 11 – насос отопления, 12 – насос горячего водоснабжения, 15 – резервуар горячего водоснабжения, 16 – комнатная панель TIS TRONIC 281, 19 – электропривод смесительного клапана, 21 – насос смесителя, 25 – датчик температуры смесителя, 27 – датчик температуры возврата, 30 – насос защиты котла, 32 – насос циркуляции горячего водоснабжения, 33 – гидравлический разделитель, 39 – стандартный комнатный термостат, P – электрическое реле 12В/220В.

установка датчиков

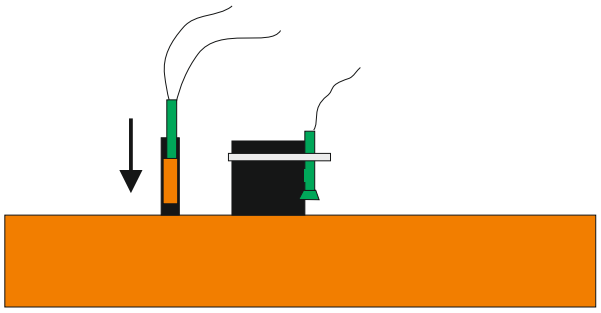

В погружную гильзу вначале опускается датчик центрального отопления, а за ним датчик термозащиты. Как вариант, допускается установка датчика термозащиты на патрубке подающего трубопровода котла (до гайки подключения), при этом, прижатие его к патрубку должно выполняться металлическим хомутом.
Добавление каких-либо жидкостей в погружную гильзу **запрещено**!

* Схема подключения (представленная схема является примерной и упрощённой)

5 МОНТАЖ И ПОДКЛЮЧЕНИЕ К СИСТЕМЕ ОТОПЛЕНИЯ

5.1 Котел должен устанавливаться в помещении с температурой воздуха не ниже 7 °С.

Примечание: При снижении на датчиках регулятора котла температуры ниже 7 °С активируется режим антизамерзания.

5.2 Расположение котла с учетом необходимого для обслуживания пространства должно быть следующим:

- перед котлом должно быть пространство не менее 1 метра;
- минимальное расстояние между задней стенкой бункера котла и стеной – 0,5 метра;
- с боковой стороны противоположной бункеру необходимо оставить пространство для доступа к задней части котла – минимум 0,5 метра.

5.3 Требования к монтажу и подключению котла:

- котел к системе отопления должен подключаться специалистами, имеющими высокую квалификацию и опыт работы, и согласно проекту, разработанному специалистами по тепловой механике;
- котлы должны устанавливаться в закрытую отопительную систему с расширительным баком мембранного типа. Объем расширительного бака зависит от объема системы отопления и рассчитывается при разработке системы отопления;
- на подающей линии, между котлом и запорной арматурой, должен быть установлен предохранительный клапан;
- если в системе отопления предусматривается заполнение и подпитка котла из водопроводной сети, необходимо перед запорным краном подпитывающего патрубка устанавливать обратный клапан;
- для облегчения эксплуатации и продления ресурса работы котла рекомендуем установить трех- или четырехходовой смесительный клапан, который контролирует температуру теплоносителя в системе отопления, в т.ч., при необходимости, повышает температуру возвратного теплоносителя, что помогает избегать процесса конденсатообразования и сжижения смолы в топке, а также приводит к снижению потребления топлива.
- испытания производить при отсоединенном от системы отопления котле, при этом, давление не должно превышать максимальное рабочее указанное в технических характеристиках котла.

5.4 Требования к подключению электрической части котла:

- работы по подключению электрической части котла может производить лицо, имеющее квалификацию электрика и допуск на выполнение таких работ;
- работы по подключению производить согласно проектно-сметной документации.

5.5 Требования к заполнению отопительной системы:

- при заполнении системы отопления водой, нужно проверить. чтобы она была чистой, прозрачной, без каких-либо примесей агрессивных веществ, жесткостью не более 2 мг-экв/л. Жесткая вода вызывает образование накипи в котле, что снижает его теплопроизводительность и может стать причиной преждевременного выхода котла из строя;

ВНИМАНИЕ: Повреждение котла из-за образования накипи не попадает под действие гарантийных обязательств.

- если жесткость воды не отвечает требуемым параметрам, вода должна быть обработана. Отложение 1 мм накипи (известняка) снижает передачу тепла от металла к теплоносителю на 10%;
- в течение всего отопительного сезона необходимо поддерживать постоянный объем теплоносителя в системе и следить за давлением;
- долив воды в отопительную систему производить при температуре котла, не превышающей 40 °С;
- систему заполнять под давлением, не превышающим максимальное рабочее давление котла;
- не использовать в качестве теплоносителя жидкости, не предназначенные для систем отопления.

6 ПОРЯДОК РОЗЖИГА

ВНИМАНИЕ: Первый пуск котла должны выполнять аттестованные предприятием-изготовителем специалисты либо, при их отсутствии, аккредитованная сервисная организация, с которой необходимо заключить соответствующий договор.

Примечание: Актуальный список аккредитованных ООО «БелКомин» сервисных организаций можно найти на сайте **www.belkomin.com.**

6.1 Перед розжигом котла необходимо проверить состояние регулятора котла, датчиков температуры, запирающей арматуры, насосов, предохранительных клапанов, дымохода, механизмов горелки, шнека для подачи пеллет, бункера, давление в системе отопления, работу смесителя.

6.2 Порядок розжига котла:

– проверьте наличие топлива в бункере (бункер должен быть заполнен топливом не менее 1/3 объема) и наличие топлива в шнеке для подачи пеллет.

Примечание: не допускайте попадания посторонних предметов в бункер с топливом (веревки, гвозди, отходы деревообработки, фасовочные пакеты и т.п.).

– при необходимости, с помощью функции «Ручное управление», заполните топливом шнек для подачи пеллет;
– выполните настройки регулятора исходя из вида топлива и особенностей системы отопления;
– установите рукав гофрированный, соединив отвод горелки со шнеком для подачи пеллет;
– включите питание регулятора, переведя основной выключатель в соответствующее положение;
– с помощью функции «Ручное управление» проверьте работоспособность механизмов горелки в следующем порядке «Питатель», «Вентилятор», «Стокер», «Очистка», «Нагреватель» (при включенном вентиляторе). После проверки выйдите в основное меню нажав кнопку «EXIT»;
– запустите котел, выбрав в меню регулятора котла «Старт».

ВНИМАНИЕ: Не используйте для розжига легковоспламеняющиеся жидкости.

Примечание: Настройки, предлагаемые производителем, при необходимости, должны быть изменены для каждого котла индивидуально (спрашивайте в сервисных центрах).

7 РЕКОМЕНДАЦИИ ПО РАБОТЕ

7.1 Во избежание образования конденсата необходимо установить и контролировать температуру возвратной воды не ниже 50 °С, при условии температуры подающейся воды не менее 65 °С.

7.2 Давление в системе отопления в рабочем состоянии при максимальной температуре воды в котле 85 °С не должно превышать максимальное рабочее давление воды в котле в 0,4 МПа.

7.3 При смене типа пеллет или поставщика топлива следует произвести переналадку автоматики самостоятельно либо с привлечением сервисной службы.

7.4 Для обеспечения правильной работы и поддержания котла в исправном состоянии в процессе эксплуатации необходимо:

– следить за наличием топлива в бункере и по мере уменьшения его количества осуществлять пополнение бункера. Заполнять бункер можно вне зависимости от работы горелки;
– обеспечить необходимый приток воздуха для горения в помещение, где установлен котел;
– не реже, чем один раз в неделю очищать котел и горелку от остатков продуктов горения (зола, шлак), не отведенных системой золоудаления. В зависимости от качества используемого топлива очистку проводить чаще;

ВНИМАНИЕ: Во время сжигания пеллет с большим количеством примесей и/или пеллет, образующих шлаки (с температурой плавления золы ниже 1200 °С), может возникнуть необходимость в чистке горелки каждые несколько часов.

ВНИМАНИЕ: Для очистки горелки следует отключить электропитание регулятора горелки и дождаться остывания горелки до безопасной температуры (не более 40 °С).

– поддерживать чистоту в помещении, где установлен котел;
– регулярно проверять состояние и чистоту дымохода;
– проверять наличие тяги в дымоходе поднесением полоски бумаги к топке котла (полоска бумаги должна отклониться в сторону топки);
– следить за тем, чтобы вентиляционные отверстия для притока и вытяжки воздуха не были уменьшены в сечении или перекрыты;
– использовать в помещении топочной вытяжные колпаки для дымоудаления;
– перед началом отопительного сезона, проводить осмотр котла с привлечением сервисного специалиста либо самостоятельно.

8 ТРЕБОВАНИЯ К ДЫМОХОДУ

ВНИМАНИЕ: Система дымоотведения котла должна быть оборудована вытяжным вентилятором (дымососом) с частотным преобразователем.

8.1 К котлу должен присоединяться дымоход соответствующий следующим требованиям:
– диаметр дымохода должен быть НЕ МЕНЬШЕ диаметра патрубка дымохода котла;
– количество изгибов трубы дымохода должно быть как можно меньше;
– внутри дымоход должен быть максимально гладким, не способствовать скапливанию влаги и сажи, не препятствовать отводу газов и продуктов горения.

ВНИМАНИЕ: Отдельностоящий дымоход должен быть двустенным (утепленным), при устройстве дымохода в кирпичном канале – одностенным. Дымоход рекомендуется выполнить из нержавеющей кислотостойкой стали согласно СТБ EN 1856-1-2013 «Трубы дымовые. Требования к металлическим дымовым трубам. Часть 1. Детали дымовых труб», СТБ EN 1856-2-2013 «Трубы дымовые. Требования к металлическим дымовым трубам. Часть 2. Металлическая футеровка и соединительные трубы».

9 ТРЕБОВАНИЯ К ТОПЛИВУ

9.1 Котел работает на топливных гранулах (пеллетах).

ВНИМАНИЕ: Запрещается использование в качестве топлива пеллет, изготовленных с применением химически обработанной древесины (МДФ, ДСП и т.п.) либо неорганических связующих.

9.2 Для достижения максимальной эффективности работы котла рекомендуется в качестве топлива применять древесные пеллеты со следующими характеристиками:
– теплота сгорания (теплотворная способность) – не менее 17,2 МДж/кг (4,8 кВт·ч/кг);
– диаметр 6-8 мм;
– длина 5-50 мм;
– плотность удельная / насыпная – 1200-1400 кг/куб.м / не менее 650 кг/куб.м;
– содержание мелких фракций (менее 3 мм) – не более 1 %;
– влажность 8-12 %
– зольность – не более 0,7 %;
– температура плавления золы – не менее 1200 °С.

Примечание: При сжигании 1 т гранул выделяется столько же тепловой энергии, как при сжигании 1600 кг древесины, 475 куб.м газа, 500 л дизельного топлива либо 685 л мазута.

10 УКАЗАНИЯ МЕР БЕЗОПАСНОСТИ

10.1 При монтаже и подключении котла необходимо обеспечить выполнение следующих требований:

- пол в котельной должен быть выполнен из негорючего материала;
- перед котлом должно быть свободное пространство не менее 1 метра;
- все электрические соединения должны выполняться только квалифицированными специалистами;
- в системе отопления должен быть установлен предохранительный клапан, рассчитанный на давление не более 0,4 МПа;
- запрещается устанавливать запорную арматуру на подающей линии до места установки предохранительного клапана;
- запрещается производить любые конструктивные изменения котла без письменного разрешения предприятия-изготовителя;

10.2 В целях безопасности, при эксплуатации котла необходимо соблюдать следующие требования:

- следить за тем, чтобы во время работы котла поблизости не было детей;

ВНИМАНИЕ: Котел могут эксплуатировать только лица, достигшие 18-ти летнего возраста.

- перед использованием котла обязательно ознакомиться с данной инструкцией;
- запрещается эксплуатировать котел при неполном заполнении системы отопления теплоносителем;
- запрещается устанавливать температуру теплоносителя в водяной рубашке котла свыше 85 °С;
- нельзя открывать дверцы котла во время работы;
- нельзя касаться вращающихся частей горелки и шнека;
- перед очисткой котла или проведением других работ по его обслуживанию, необходимо отключить электропитание и дождаться его остывания до безопасной температуры;

ВНИМАНИЕ: Во избежание травм и ожогов пользуйтесь средствами индивидуальной защиты.

- поддерживать помещение, где установлен котел, в чистоте и не хранить в нем легковоспламеняющиеся материалы;
- запрещается укладывать топливо и другие горючие материалы возле котла на расстоянии, менее чем 1 метр;
- поддерживать котел в исправном техническом состоянии. При необходимости ремонта использовать только запасные части, предоставленные производителем либо им одобренные;
- запрещается проводить ремонт и другие подобные действия на работающем котле.

11 ХАРАКТЕРНЫЕ НЕИСПРАВНОСТИ И МЕТОДЫ ИХ УСТРАНЕНИЯ

№ п/п	Наименование возможных неисправностей	Причина неисправностей	Метод устранения (производит владелец котла)
1	Плохое горение топлива	Недостаточная тяга дымохода	Очистить дымовую трубу от сажи и золы, проверить правильность ее монтажа согласно инструкции
		Сырое, низкого качества топливо	Заменить топливо согласно данной инструкции
2	Не достигается заданная температура	Загрязнен котел	Очистить поверхности нагрева и воздуховоды котла
		Неверная настройка регулятора котла	Выполнить настройку согласно прилагающейся инструкции
3	При высокой температуре в котле недостаточная температура в отопительной системе	Плохая циркуляция теплоносителя в системе	Проверить правильность монтажа системы отопления (наличие уклона, отсутствие воздушных пробок и т. д.) и устранить несоответствия
		Не работает циркуляционный насос	Устранить неисправность или заменить насос
		Утечка теплоносителя в системе	Устранить течь, подпитать систему
		Воздух в отопительной системе	Стравить воздух из системы
4	Появление дыма в помещении	Не прогрета дымовая труба (застоявшийся холодный воздух в дымовой трубе)	Восстановить тягу, прогревая дымовую трубу сжиганием в лючке для прочистки бумагу, солому, опилки и т.п.
		Засорение дымовой трубы	Очистить дымовую трубу от сажи и золы
		Использование одностенной (неутепленной) отдельностоящей дымовой трубы	Утеплить дымовую трубу
		Потеря гибкости уплотнительным шнуром дверец	Заменить уплотнительный шнур
5	Внутри котла вода (конденсат)	Затекание конденсата из дымовой трубы	Проверить конденсатоотвод из дымовой трубы, утеплить дымовую трубу (при использовании одностенной отдельностоящей дымовой трубы)
		Низкая температура теплоносителя в котле	Поддерживать температуру теплоносителя в котле 65-80 °С
		Низкая температура обратного теплоносителя (на входе в котел)	Изменить схему подключения котла для повышения температуры обратного теплоносителя (установить термостатический трехходовой клапан)
6	Выход из строя колосников	Использование нерекомендованного типа топлива	Заменить колосники и сменить тип топлива согласно данной инструкции
		Загрязнение колосников	Заменить колосники и проводить их регулярную очистку

ВНИМАНИЕ: В случае неустранения неисправности обратитесь в сервисный центр.

12 СРОК СЛУЖБЫ И СВЕДЕНИЯ ОБ УТИЛИЗАЦИИ

12.1 Срок службы котлов не менее 10 лет при соблюдении требований данной инструкции.

12.2 При достижении предельного состояния прогорания поверхности нагрева (внутренней рубашки) котла, его необходимо отключить от системы отопления. После отключения котел не представляет опасности жизни и здоровью людей, и окружающей среде.

12.3 Корпус котла, обшивка, а также компоненты горелки, шнека и бункер подлежат переплавке.

13 СВЕДЕНИЯ О ПРОИЗВОДИТЕЛЕ

ПРОИЗВОДСТВО: Республика Беларусь, Гродненский р-н, д. Новая Гожа, 6
ОФИС: 230008, Республика Беларусь, г. Гродно, ул. Тавлая, 1
По вопросам качества котла обращаться:
Тел./Факс 8(0152)77-35-10; тел. 8(029) 617-00-77, 362-29-15, office@belkomin.com
Сервисная служба: service@belkomin.com

14 СВИДЕТЕЛЬСТВО ОБ ИЗГОТОВЛЕНИИ И ПРИЕМКЕ

Котел водогрейный стальной твердотопливный TIS HARD PELLET _____

№ _____

испытан давлением воды 0,6 МПа

и признан годным к эксплуатации,

соответствует: ТУ BY 590831167.001-2013 , ТР ТС 010/2011, ТР ТС 020/2011, ТР ТС 004/2011,

декларация о соответствии ЕАЭС № BY/112 11.01. ТР004 003 32627 от 20.03.2019

Дата изготовления: «_____» _____ 202 г.

Упаковщик _____

штамп производства

15 УЧЕТ ТЕХНИЧЕСКОГО ОБСЛУЖИВАНИЯ

Дата	Замечания о техническом состоянии	Выполненная работа	Должность, ФИО, подпись ответственного

ДЛЯ ЗАМЕТОК

ДЛЯ ЗАМЕТОК

БЕЛКОМІН

www.belkomin.com

Производство:
Гродненский р-н, д. Новая Гожа, 6

Офис:
г. Гродно, ул. Тавлая, 1
тел/факс 8(0152)77-35-10
тел. 8(029) 617-00-77

office@belkomin.com
service@belkomin.com