

БЕЛКОМІН

КАТАЛОГ ПРОДУКЦИИ

www.belkomin.com

Содержание

1. О компании ..... стр. 4
2. Обозначение и маркировка систем дымоходов ..... стр. 7
3. Ощие рекомендации монтажа и сборки дымоходов..... стр. 10
4. Одностенные дымотрубные системы круглой формы OB и OBZ..... стр. 13
5. Одностенные дымотрубные системы овальной формы OBO ..... стр. 25
6. Двустенные(утепленные) дымотрубные системы круглой формы DB и DBZ ..... стр. 41
7. Концентрические (коаксиальные) дымотрубные системы круглой формы KP ..... стр. 54
8. Крепежные и монтажные элементы для дымотрубных систем ..... стр. 63

ООО «БелКомин» - производитель качественных дымоходов из сертифицированной нержавеющей стали (одностенных, двустенных, овальных и коаксиальных систем).

Компания ООО «БелКомин» была создана в 2010 году. Цели создания компании были и остаются - производство высокотехнологичного отопительного оборудования, качественных систем дымоходов, развитие экспорта продукции.

Нашу продукцию по достоинству оценили во многих регионах Республики Беларусь, а также в странах таможенного союза. Благодаря правильно выстроенной системе продвижения, рекламной поддержке наших дилеров мы предлагаем максимально выгодные условия сотрудничества для организаций различного уровня. Компания постоянно совершенствуется, предлагая своим покупателям только лучшие товары, востребованные на рынке и по конкурентоспособным ценам.

Системы дымоудаления изготавливаются из высококачественной нержавеющей стали только аустенитного класса (AISI 316L (1.4404), AISI 304 (1.4301)), которая в силу большого содержания никеля является стабильной по структуре и не склонной к межкристаллитной коррозии. Сталь рассчитана на применение в условиях агрессивной среды и высокой температуры.

Для системы утепленного дымохода используется минераловатный утеплитель, базальтовых пород плотностью 100–120 кг/м3. Сырье проходит обязательный входной контроль качества.

О составе нержавеющей стали для производства дымоходов:

• **Хром.** Стали содержащие хром (не менее 11%) относятся к ферритным. Такие стали (AISI 409, AISI 410, AISI 430) хорошо сопротивляются воздействию атмосферных осадков и применяются для производства вспомогательных элементов дымохода. При взаимодействии с кислородом воздуха на поверхности металла образуется пленка из оксида хрома, которая придает поверхности стали стойкость к атмосферной коррозии. При повреждении поверхности благодаря окислению хрома пленка восстанавливается и металл снова становится невосприимчивым к коррозии. При высокой температуре и воздействии кислот из продуктов сгорания, ферритные стали быстро разрушаются. Такие марки стали допускаются при изготовлении дымоходов для тепловых установок без цикличного режима работы и функционирующих на твердых видах топлива (камины, банные печи). Произведенные из ферритной стали элементы дымохода имеют низкую стоимость и требуют строгого соблюдения норм эксплуатации.

• **Никель.** Никель придает пластичность. Стали, содержащие не менее 8% никеля и 17% хрома, называются аустенитными хромоникелевыми (AISI 304, 316, AISI 321). В отличие от ферритных, аустенитные стали сохраняют коррозионную

стойкость при нагреве до 450*С. Свыше этой температуры аустенитная хромоникелевая сталь теряет свои свойства.

• **Молибден и титан.** Молибден и титан увеличивают коррозионную стойкость нержавеющей стали. При увеличении доли хрома до 25% и никеля до 20% сталь становится жаропрочной. Дымоходы из такой стали (AISI 309, AISI 310) могут эксплуатироваться при температуре до 1000*С даже в агрессивной кислотосодержащей среде.

Системы дымоудаления изготавливаются из высококачественной нержавеющей стали только аустенитного класса (AISI 316L (1.4404), AISI 304 (1.4301), которая в силу большого содержания никеля является стабильной по структуре и не склонной к межкристаллитной коррозии. Сталь рассчитана на применение в условиях агрессивной среды и высокой температуры.

Преимущества дымоходов производства ООО «БелКомин»:

• Применяются на любых отопительных установках от банных печей и каминов до отопительных котлов большой мощности;

• Диаметр дымоходов от 60 до 1500мм;

• Толщина стали - от 0,5 до 1,0мм;

• Работают в широком диапазоне температур до 1000*С (в зависимости от марки стали);

• Обладают высокой коррозионной стойкостью;

• Обеспечивают быстрое преодоление точки росы;

• Не требуют установки фундамента;

• Могут эксплуатироваться в сейсмоопасных регионах;

• Удобны в обслуживании;

• Легко и быстро монтируются и демонтируются, ремонтируются методом замены поврежденных участков;

• Благодаря широкому ассортименту фасонных частей адаптируются к любым зданиям;

• Могут быть установлены внутри уже существующих кирпичных дымоходов и специально отведенных каналах;

• Гладкая поверхность обеспечивает беспрепятственный отвод продуктов сгорания и существенно уменьшает отложение сажи;

• Соединение дымоходов «в раструб», что обеспечивает высокую герметичность;

• Все элементы унифицированы по соединениям и стандартизированы по размерам, что позволяет при проектировании заранее просчитать конфигурацию дымохода;

• Возможно изготовление элементов нестандартных размеров по чертежам заказчика.

Системы дымоудаления, изготавливаемые на предприятии ООО «БелКомин» соответствуют требованиям:

СТБ EN 1856-1-2013 «Трубы дымовые. Требования к металлическим дымовым трубам. Часть 1. Детали дымотрубной системы».

СТБ EN 1856-2-2013 «Трубы дымовые. Требования к металлическим дымовым трубам. Часть 2. Металлическая облицовка дымовых каналов и присоединительные дымоотводы».

СТБ EN 14989-1-2013 «Трубы дымовые. Требования и методы испытаний металлических дымовых труб и автономных приточных воздуховодов для отопительных аппаратов с закртытой камерой сгорания. Часть 1. Вертикальные дымовоздушные оголовки для аппаратов типа С6».

СТБ EN 14989-2-2013 «Трубы дымовые. Требования и методы испытаний металлических дымовых труб и автономных приточных воздуховодов для отопительных аппаратов с закртытой камерой сгорания. Часть 2. Дымовые каналы и приточные воздуховоды для отопительных аппаратов с закрытой камерой сгорания».

Сертификаты:

Сертификат соотвествия №BY/112 02.01. 088 03222

Сертификат соотвествия №BY/112 02.01. 088 03223

Сертификат соотвествия №BY/112 02.01. 088 03224

Сертификат соотвествия №BY/112 05.01. 109 08624 (СТБ ISO 9001-2015)

Обозначение систем дымоходов производства ООО «БелКомин»

СЕРИЯ ОВ	СЕРИЯ ОВZ	СЕРИЯ ОВО
Одностенные дымотрубные системы (облицовка) ООО «БелКомин» из нержавеющей стали Трубы одностенных дымотрубных систем (облицовка) ООО «БелКомин» из нержавеющей стали Фитинги одностенных дымотрубных систем (облицовки) ООО «БелКомин» из нержавеющей стали	Одностенные дымотрубные системы (облицовка) ООО «БелКомин» из нержавеющей стали для отопительных аппаратов с закрытой камерой сгорания	Трубы одностенных дымотрубных систем (облицовка) ООО «БелКомин» из нержавеющей стали овальной формы Фитинги одностенных дымотрубных систем (облицовки) ООО «БелКомин» из нержавеющей стали овальной формы
СЕРИЯ DB	**СЕРИЯ DBZ**	**СЕРИЯ КР**
Двустенные (утепленные) дымотрубные системы ООО «БелКомин» из нержавеющей стали	Двустенные (утепленные) дымотрубные системы ООО «БелКомин» из нержавеющей стали для аппаратов с закрытой камерой сгорания	Концентрические (коаксиальные) системы воздуховод/дымоход ООО «БелКомин» из нержавеющей стали

Маркировка продукции ООО «БелКомин» согласно требованиям СТБ EN 1856-1-2013

Изделие дымотрубной системы СТБ EN1856-1-2013 - T200 - P1 - W - Vx - L50050 G(xx)

a) Описание изделия

b) Обозначение настоящего стандарта

c) Класс по температуре

d) Класс по давлению (N, P или H)

e) Конденсатостойкость (W - влажные, B - сухие)

f) Коррозионная стойкость

g) Характеристика материала облицовки дымового канала
- 50 - марка стали AISI 316L (1.4404),
- 20 - марка стали AISI 304 (1.4301),
- 99 - заявлено производителем,
- 050 - толщина стали 0,5 мм.

h) Устойчивость к возгаранию сажи (G- да, O - нет) и расстояние до горючих материалов

Маркировка одностенной (OB, OBZ) и концентрической (коаксиальной KP) продукции ООО «БелКомин» согласно кодам производителя

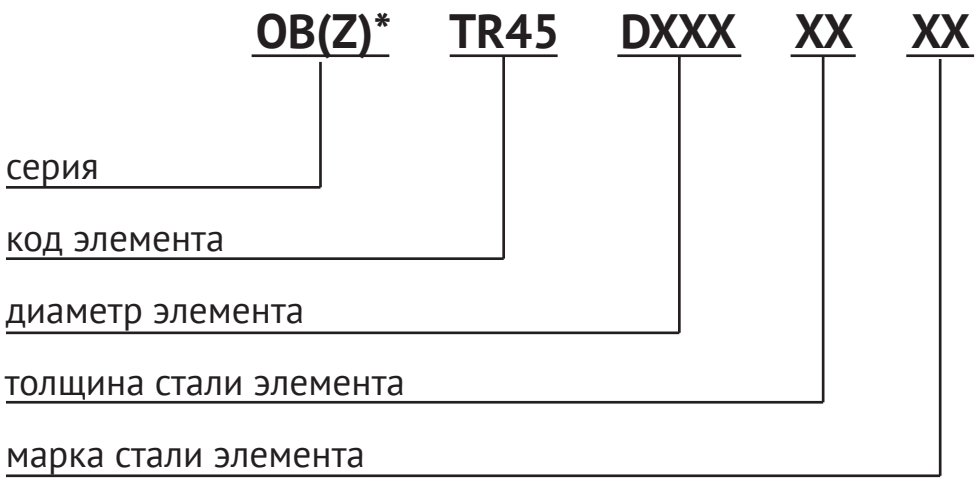

(z)* - наличие в элементе утлотнительной манжеты

Обозначение	Толщина стали, мм
04	0.4
05	0.5
06	0.6
07	0.7
08	0.8
10	1.0
12	1.2
15	1.5
20	2.0
00	другая

Обозначение	Марка стали
S1	AISI 316 / DIN 1.4401
S2	AISI 316L / DIN 1.4404
S3	AISI 304 / DIN 1.4301
S4	AISI 441 / DIN 1.4509
S5	AISI 430 / DIN 1.4016
S6	AISI 310S / DIN 1.4845
S7	оцинкованная сталь
S8	заявлено производителем

Маркировка утепленной (DB, DBZ) и овальной (OBO) продукции ООО «БелКомин» согласно кодам производителя

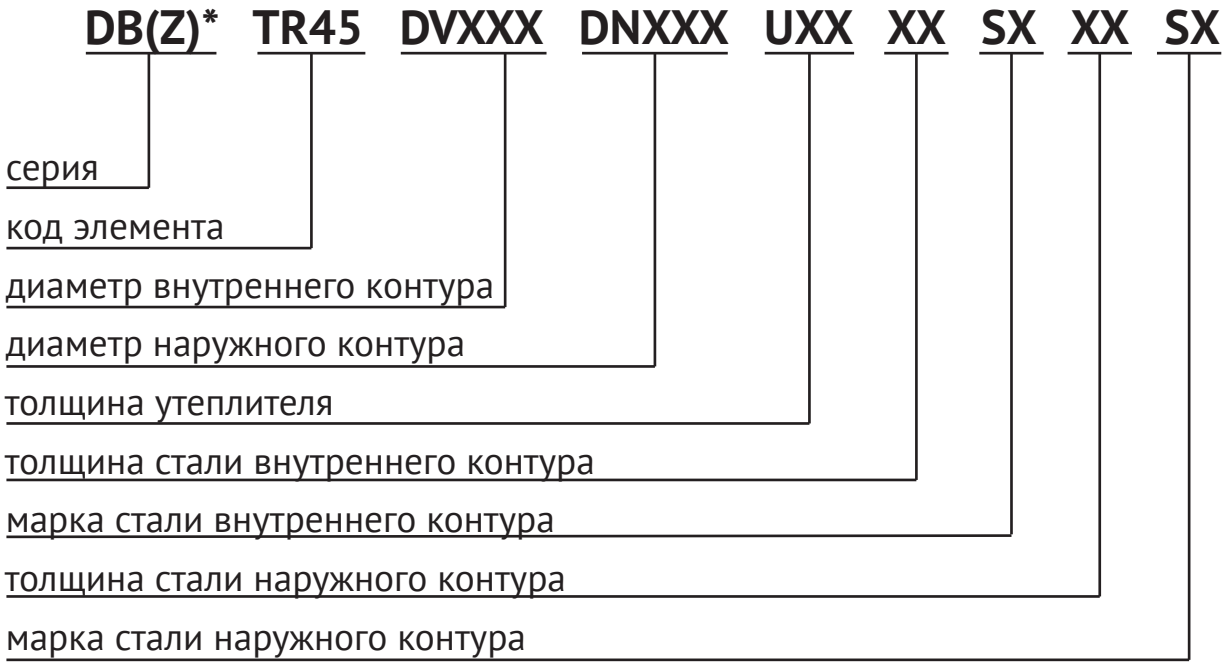

(z)* - наличие в элементе утлотнительной манжеты
* - для системы OBO (одностенные овальные дымоходы), где показатель диаметр (DV и DN) заменен на размеры сечения элемента: DL - длина и SH - ширина

Обозначение	Толщина утеплителя, мм
U25	25
U50	50
U100	100
U0	без утеплителя

Обозначение	Толщина стали, мм
04	0.4
05	0.5
06	0.6
07	0.7
08	0.8
10	1.0
12	1.2
15	1.5
20	2.0
00	другая

Обозначение	Марка стали
S1	AISI 316 / DIN 1.4401
S2	AISI 316L / DIN 1.4404
S3	AISI 304 / DIN 1.4301
S4	AISI 441 / DIN 1.4509
S5	AISI 430 / DIN 1.4016
S6	AISI 310S / DIN 1.4845
S7	оцинкованная сталь
S8	заявлено производителем

Общие рекомендации монтажа и сборки дымоходов

Ветровая нагрузка:

Ограничения по высоте местоположения секций дымовой трубы – 1,5 м.

Максимальное расстояние между креплениями дымовой трубы – 1,5 м.

Предел прочности при сжатии:

Максимальная нагрузка: на секцию – 4,3 кН; на опору – 0,6 кН.

Прочность на изгиб:

Максимальное отклонение секции дымовой трубы при невертикальной установке – 2 мм на 1 м длины.

Сопротивление потоку:

Среднее значение шероховатости элементов – 1 мм.

Коэффициенты сопротивления потоку определяются в соответствии с СТБ EN 13384-1.

Термическое сопротивление:

Значение термического сопротивления – 0 м2К/Вт.

Расстояние до горючих материалов:

При использовании стандартного утеплителя (толщиной 50 мм) расстояние от наружной стенки дымовой трубы до деревянных и других легковоспламеняющихся конструкций должно быть не менее 100 мм. При использовании утеплителя толщиной 25 мм расстояние до деревянных и других легковоспламеняющихся конструкций должно быть увеличено минимум в 3 раза. Для прохождения дымовых труб через перекрытия делаются разделки из негорючих материалов (кирпич или металлические короба). Высота разделки принимается не менее 70 мм над верхом перекрытия или полом. При пересечении дымовыми трубами стен, выполненных из горючих материалов, необходимо предусматривать футляр из негорючих материалов. Зазор между трубой и футляром должен быть не менее 30 мм и заполнен негорючим материалом на всю толщину стены.

Способ соединения элементов:

Соединение элементов дымотрубной системы раструбное. Сборка элементов должна осуществляться «по конденсату» – раструбами наружной трубы вниз (внутренней трубы вверх). Кромки элементов дымовой трубы перед стыковкой необходимо тщательно смазать силиконовым герметиком. На каждое раструбное соединение устанавливается обжимной хомут.

Порядок сборки и монтажа:

Монтаж дымовой трубы осуществляется согласно проекта. Дымовая труба должна быть вертикальной. При необходимости обхода конструктивных участков здания и инженерных коммуникаций допускаются отклонения трубы от вертикали до 30° на расстояние не более 1 м (считая по горизонтали). При присоединении дымотрубной системы к теплогенерирующему аппарату допускаются

горизонтальные участки трубы суммарной длиной, не превышающей 3 м. При этом, на каждый метр горизонтального участка добавляется два метра вертикального и, если его длина превышает 1 м, необходимо наличие ревизии с окном для прочистки. Дымовые трубы должны иметь не более трех поворотов, радиус закругления которых должен быть не менее диаметра трубы. Сборка дымотрубной системы производиться снизу вверх (от теплогенерирующего аппарата). В нижней части, как правило, устанавливается конденсатоотводчик. Выше конденсатоотводчика устанавливается ревизия с люком для прочистки, к которым необходимо предусмотреть доступ для обслуживания. К строительным конструкциям дымотрубная система крепится стеновыми хомутами. Максимальное расстояние между стеновыми хомутами (В) следует принимать не более 3 м (для труб диаметром до 350 мм) либо не более 1 м (для труб диаметром от 350 мм). Дополнительно между хомутами предусматривается установка разгрузочных площадок, максимальное расстояние между которыми (С) следует принимать не более 3 м (для труб диаметром до 700 мм) либо не более 2 м (для труб диаметром от 700 мм). При совпадении места установки площадки и хомута установка стенового хомута на данный участок дымовой трубы не требуется. В местах возможного контакта с дымовой трубой людей необходима установка защитных экранов. В доступном месте у дымовой трубы крепится табличка, содержащая сведения согласно приложению Б.

Ограничения по высоте:

Высоту трубы следует выбирать в зависимости от ее расстояния до конька крыши:

• не менее 2 м над плоской кровлей;

• не менее 0,5 м над коньком кровли или парапета, при расположении дымовой трубы на расстоянии до 1,5 м от конька или парапета;

• не ниже конька кровли или парапета, при расположении дымовой трубы на расстоянии от 1,5 м до 3 м от конька или парапета;

• не ниже линии, проведенной от конька вниз под углом 10° к горизонту, при расположении дымовой трубы от конька на расстоянии более 3 м.

Дымовую трубу следует выводить выше кровли более высоких зданий, пристроенных к зданию с дымовой трубой. При высоте дымовой трубы над верхним креплением (А) от 1,5 м до 3 м необходимо предусмотреть установку хомута под растяжки. При высоте дымовой трубы выше 3 м устанавливается два хомута под растяжки. Дымовые трубы, высота которых над кровлей превышает 4 м, крепятся к жесткому основанию (опоре, строительной конструкции, швеллеру и т. д.).

Правила монтажа и эксплуатации:

При монтаже дымотрубной системы необходимо соблюдать следующие правила:

• использовать инструмент, не повреждающий элементов дымотрубной системы и крепежные изделия;

• после сборки резьбовые соединения должны быть обработаны консервационной смазкой.

При эксплуатации дымотрубной системы необходимо соблюдать следующие правила:

• не размещать на деталях дымотрубных систем посторонние предметы;

• производить ревизию дымового канала не реже 2 раз в год;

• не удалять сажу из дымового канала путем выжигания;

• чистку дымового канала выполнять пластиковыми или бронзовыми «ершиками».

Гарантийные обязательства:

Гарантия на детали дымотрубной системы составляет 5 лет с момента продажи торговой организацией. Гарантийные обязательства действуют при выполнении следующих условий:

• дата покупки подтверждена сопроводительными документами;

• монтажные работы выполнялись в соответствии с проектной документацией;

• монтаж был произведен организацией, имеющей лицензию на данный вид деятельности, и с соблюдением всех рекомендаций указанных в технической документации;

• дымотрубная система использовалась с соответствующим типом отопительного устройства;

• дымотрубная система эксплуатировалась согласно правилам эксплуатации.

Гарантия на детали дымотрубной системы не распространяется при использовании с отопительным устройством, которое в качестве топлива использует химически обработанную древесину (содержащую неорганические материалы).

Одностенные дымотрубные системы круглой формы

Основное применение таких дымоходов - установка в качестве вкладыша в уже построенный кирпичный дымоход или дымоходный канал. Такой дымоход - вкладыш, в отличие от кирпичного, не разрушается под воздействием конденсата, быстро прогревается, преодолевает точку росы и быстро выходит на рабочий режим, повышая эффективность теплогенератора. Кроме того, нержавеющий дымоход существенно снижает отложения сажи. В некоторых случаях одностенные дымоходы могут устанавливаться автономно, но только внутри помещений. Однослойная труба в таких случаях служит дополнительным источником тепла. При выводе такого дымохода наружу, та его часть, которая выходит за пределы здания, должна быть собрана из системы утепленных элементов.

Обозначение на типовой схеме монтажа (стр.12):

Обозначение	Толщина стали, мм	Код элемента
1	Телескопический элемент L=300-500 мм	OB(Z)П35
2	Отвод 45°	OB(Z)O45
3	Конденсатоотводчик	OB(Z)KN
4	Ревизия с заглушкой	OB(Z)RP
5	Труба L=250 мм	OB(Z)T025
6	Тройник 45°	OB(Z)TR45
7	Труба L=1 000 мм	OB(Z)T1
8	Насадка нижняя утепленная	DB(Z)NN
9	Проход через кровлю	OBPK45
10	Фартук	OBF
11	Труба утепленная L=1 000 мм	DB(Z)T1
12	Коническое окончание утепленное	DB(Z)KO

Типовая схема монтажа

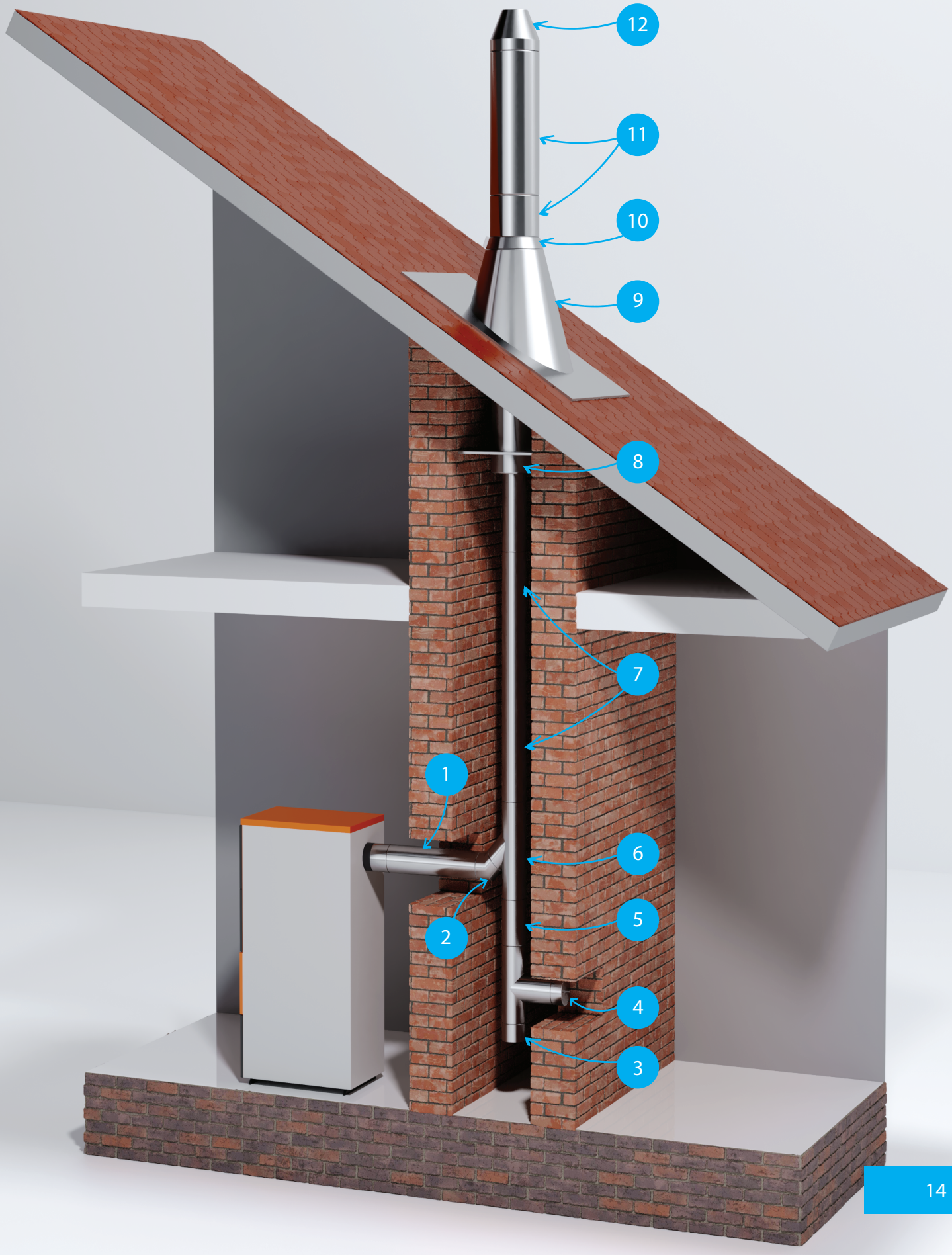



Труба L=1000 OB(Z)T1

- нержавеющая сталь
- толщина стали: 0,5 – 1,00 мм

Используется для формирования прямых участков дымохода.

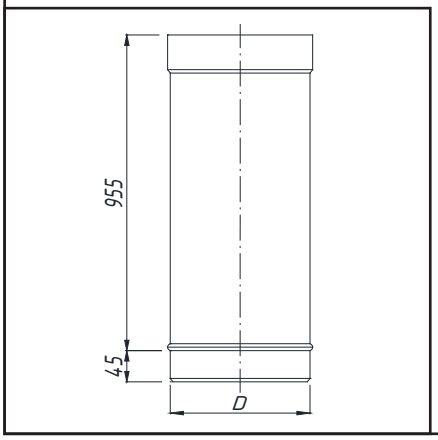

D, мм	80	100	110	115	120	130	150	160	180	200	220	250	300
D, мм	350	400	450	500	550	600	650	700	750	800	850	900	1000

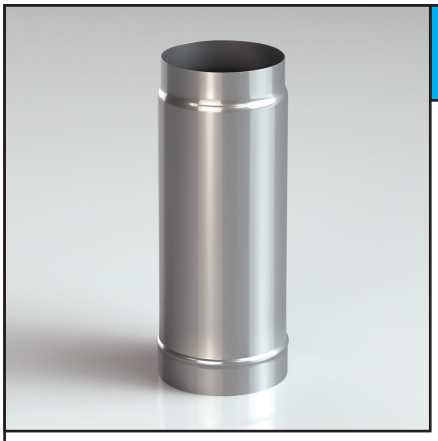

Труба L=500 OB(Z)T05

- нержавеющая сталь
- толщина стали: 0,5 – 1,00 мм

Используется для формирования прямых участков дымохода.

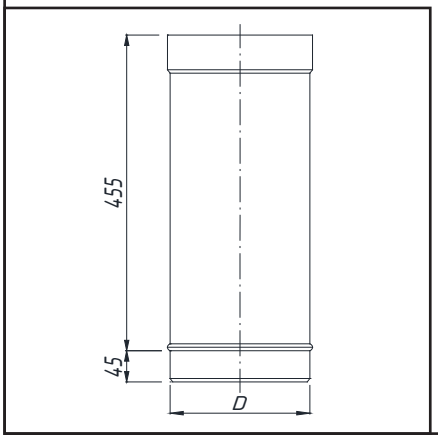

D, мм	80	100	110	115	120	130	150	160	180	200	220	250	300
D, мм	350	400	450	500	550	600	650	700	750	800	850	900	1000

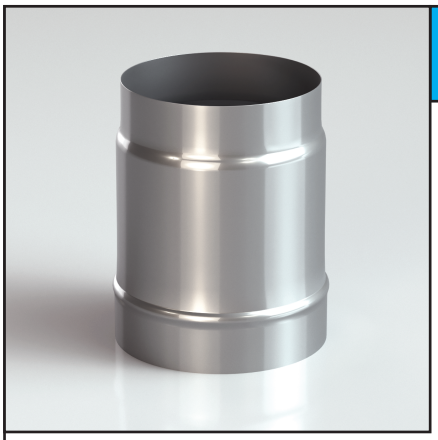

Труба L=250 OB(Z)T025

- нержавеющая сталь
- толщина стали: 0,5 – 1,00 мм

Используется для формирования прямых участков дымохода.

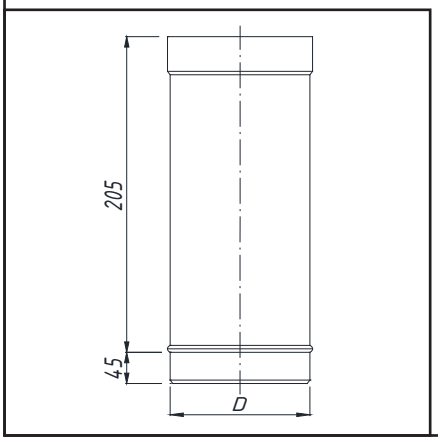

D, мм	80	100	110	115	120	130	150	160	180	200	220	250	300

D, мм	350	400	450	500	550	600	650	700	750	800	850	900	1000

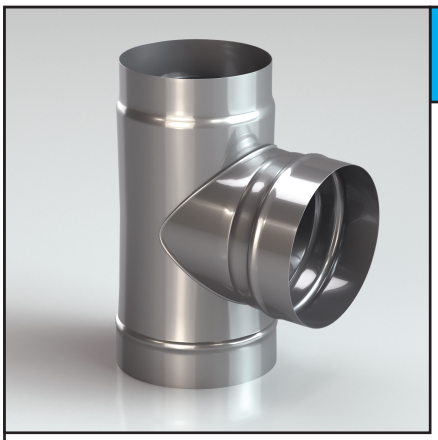

Тройник 87° OB(Z)TR87

- нержавеющая сталь
- толщина стали: 0,5 – 1,00 мм

Используется для соединения горизонтального и вертикального участка дымохода.

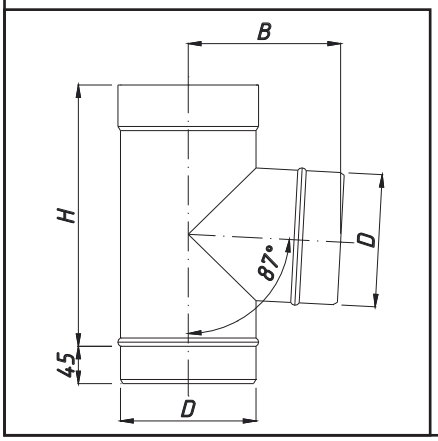

D, мм	80	100	110	115	120	130	150	160	180	200	220	250	300
H, мм	205	255	265	270	275	285	305	315	335	355	375	405	455
B, мм	140	150	155	158	160	165	175	180	190	200	210	225	250

D, мм	350	400	450	500	550	600	650	700	750	800	850	900	1000
H, мм	505	555	605	655	705	755	805	955	955	955	1205	1255	1355
B, мм	275	300	325	350	375	400	425	550	575	600	625	650	700

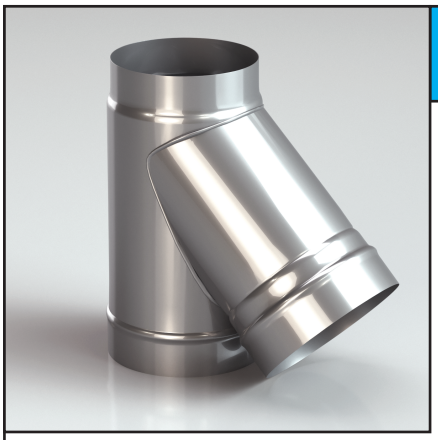

Тройник 45° OB(Z)TR45

- нержавеющая сталь
- толщина стали: 0,5 – 1,00 мм

Используется для соединения вертикального и наклонного участка дымохода под углом 45°.

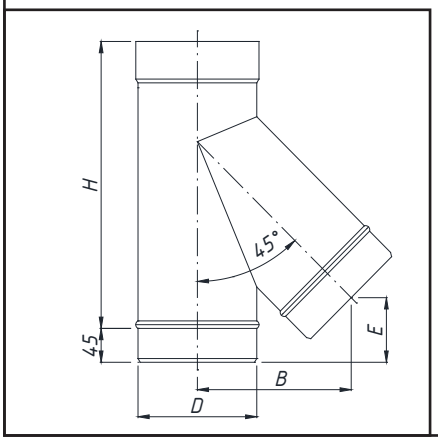

D, мм	80	100	110	115	120	130	150	160	180	200	220	250	300
H, мм	268	296	311	318	325	339	367	381	410	438	466	509	579
B, мм	139	156	165	169	173	182	189	207	224	241	258	284	327
E, мм	58	65	68	70	72	75	82	86	93	100	107	118	135

D, мм	350	400	450	500	550	600	650	700	750	800	850	900	1000
H, мм	650	721	791	862	933	1204	1274	1345	1416	1486	1557	1628	1769
B, мм	369	412	455	497	540	654	696	739	782	824	867	910	995
E, мм	153	171	188	206	224	271	288	306	324	341	359	377	412

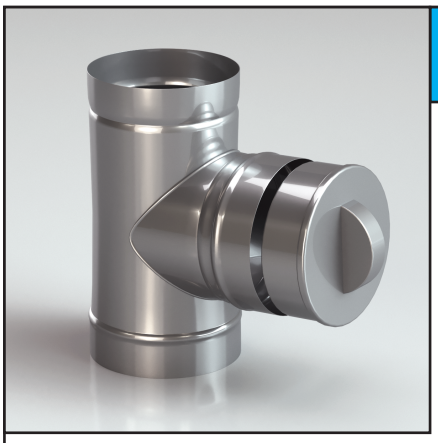

Ревизия с заглушкой OB(Z)RP

- нержавеющая сталь
- толщина стали: 0,5 – 1,00 мм

Используется для ревизии и чистки дымохода.

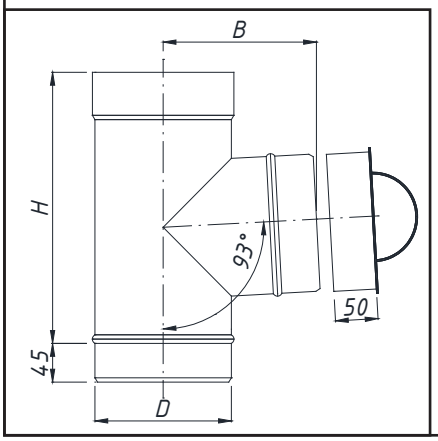

D, мм	80	100	110	115	120	130	150	160	180	200	220	250	300
H, мм	205	255	265	270	275	285	305	315	335	355	375	405	455
B, мм	140	150	155	158	160	165	175	180	190	200	210	225	250

D, мм	350	400	450	500	550	600	650	700	750	800	850	900	1000
H, мм	505	555	605	655	705	755	805	955	955	955	1205	1255	1355
B, мм	275	300	325	350	375	400	425	550	575	600	625	650	700

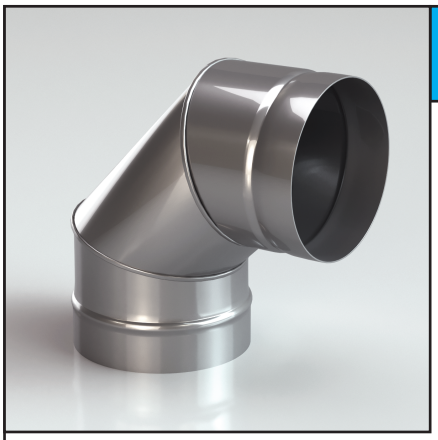

Отвод 87° OB(Z)O87

- нержавеющая сталь
- толщина стали: 0,5 – 1,00 мм

Используется для изменения направления дымохода на 87°.

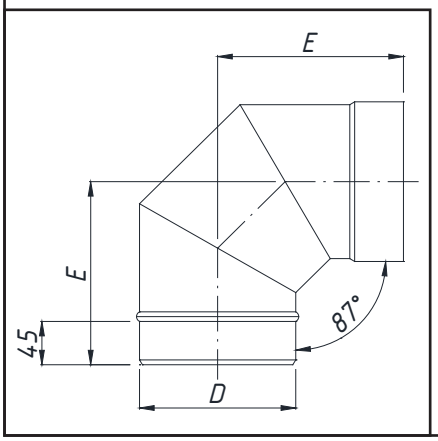

D, мм	80	100	110	115	120	130	150	160	180	200	220	250	300
E, мм	143	153	158	161	163	168	178	183	193	210	220	235	267

D, мм	350	400	450	500	550	600	650	700	750	800	850	900	1000
E, мм	292	349	374	399	424	449	474	571	596	621	646	671	721

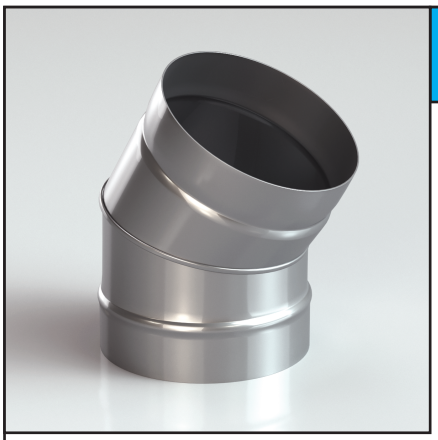

Отвод 45° OB(Z)O45

- нержавеющая сталь
- толщина стали: 0,5 – 1,00 мм

Используется для изменения направления дымохода на 45°.

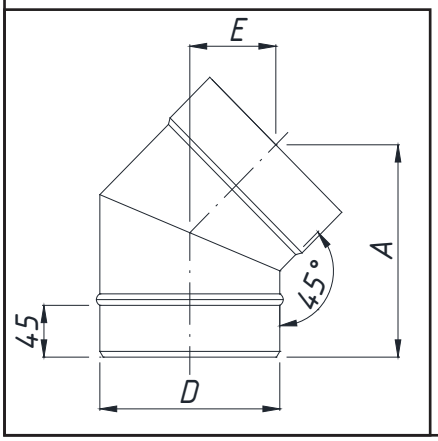

D, мм	80	100	110	115	120	130	150	160	180	200	220	250	300
E, мм	65	68	69	70	71	72	75	76	79	82	85	90	100
A, мм	156	163	167	169	170	174	181	185	192	199	206	216	234

D, мм	350	400	450	500	550	600	650	700	750	800	850	900	1000
E, мм	104	130	137	144	151	159	166	209	216	223	231	238	253
A, мм	252	312	330	347	365	383	401	504	521	539	557	574	610

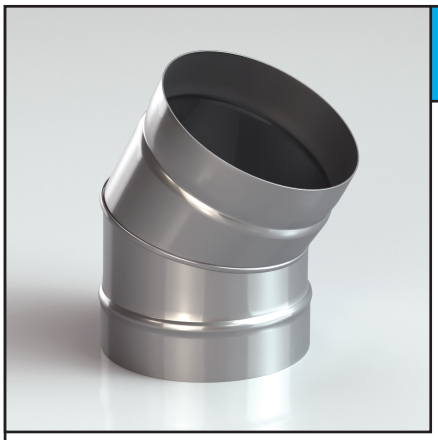

Отвод 30° OB(Z)O30

- нержавеющая сталь
- толщина стали: 0,5 – 1,00 мм

Используется для изменения направления дымохода на 30°.

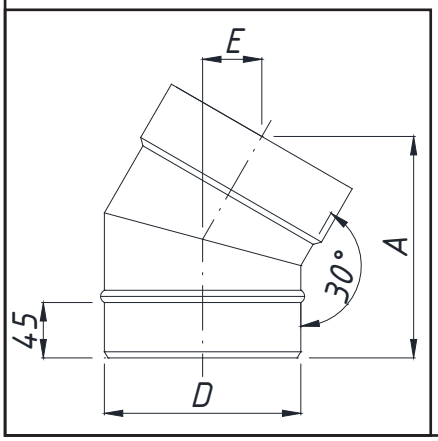

D, мм	80	100	110	115	120	130	150	160	180	200	220	250	300
E, мм	43	44	45	45	46	46	48	48	50	51	52	54	58
A, мм	160	165	167	169	170	172	177	180	185	190	195	202	215

D, мм	350	400	450	500	550	600	650	700	750	800	850	900	1000
E, мм	61	77	80	83	87	90	94	122	125	129	132	135	142
A, мм	227	287	299	312	324	337	349	455	467	480	492	505	530

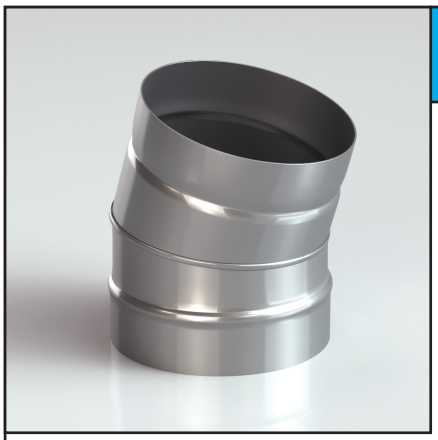

Отвод 15° OB(Z)O15

- нержавеющая сталь
- толщина стали: 0,5 – 1,00 мм

Используется для изменения направления дымохода на 15°.

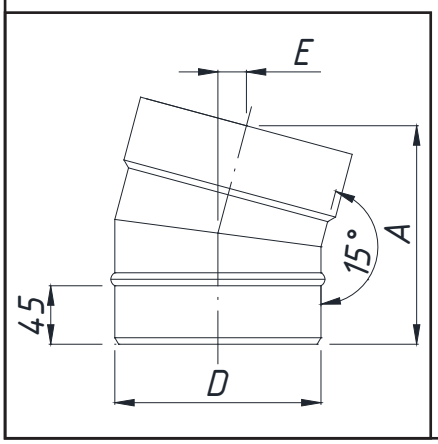

D, мм	80	100	110	115	120	130	150	160	180	200	220	250	300
E, мм	21	21	21	21	21	22	22	22	22	23	23	24	25
A, мм	158	160	162	162	163	164	167	168	171	173	176	180	186

D, мм	350	400	450	500	550	600	650	700	750	800	850	900	1000
E, мм	25	33	34	34	35	36	37	51	52	52	53	54	56
A, мм	193	248	255	261	268	274	281	385	392	398	405	411	424

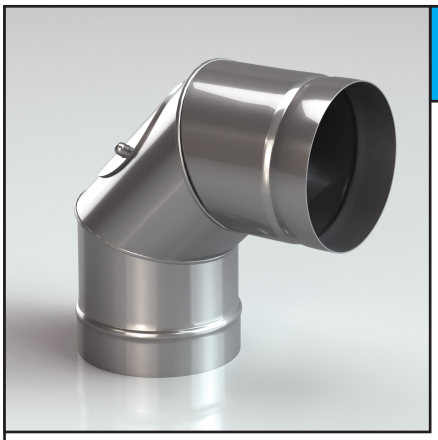

Отвод с ревизией 87° OB(Z)OR

- нержавеющая сталь
- толщина стали: 0,5 – 1,00 мм

Используется для изменения направления дымохода на 87°. Оснащен ревизией, с помощью которой можно проверить работоспособность соединения.

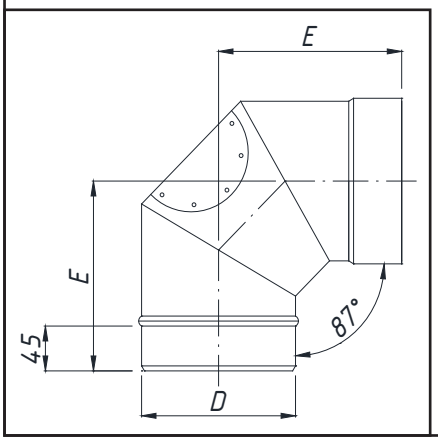

D, мм	80	100	110	115	120	130	150	160	180	200	220	250	300
E, мм	143	153	158	161	163	168	178	183	193	210	220	235	267

D, мм	350	400	450	500	550	600	650	700	750	800	850	900	1000
E, мм	292	349	374	399	424	449	474	571	596	621	646	671	721

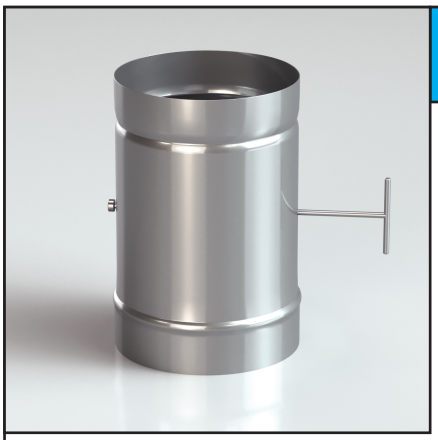

Заслонка OB(Z)SH

- нержавеющая сталь
- толщина стали: 0,5 – 1,00 мм

Используется для регулировки тяги в трубе дымохода.

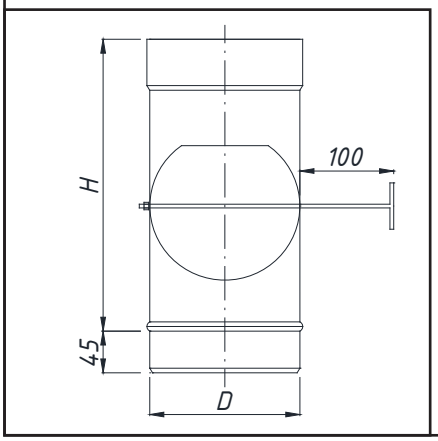

D, мм	80	100	110	115	120	130	150	160	180	200	220	250	300
H, мм	205	255	265	270	275	285	305	315	335	355	375	405	455

D, мм	350	400	450	500	550	600	650	700	750	800	850	900	1000
H, мм	505	555	605	655	705	755	805	855	905	955	1005	1055	1155



Телескопический элемент L=300-500 мм ОВ(Z)П35 и L=450-750 мм ОВ(Z)П47

- нержавеющая сталь
- толщина стали: 0,5 – 1,00 мм

Используется для корректировки длины прямых участков дымохода и для компенсации теплового расширения.

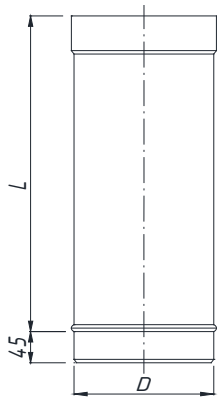

D, мм	80	100	110	115	120	130	150	160	180	200	220	250	300
L, мм	300-500, 450-750												

D, мм	350	400	450	500	550	600	650	700	750	800	850	900	1000
L, мм	300-500, 450-750												

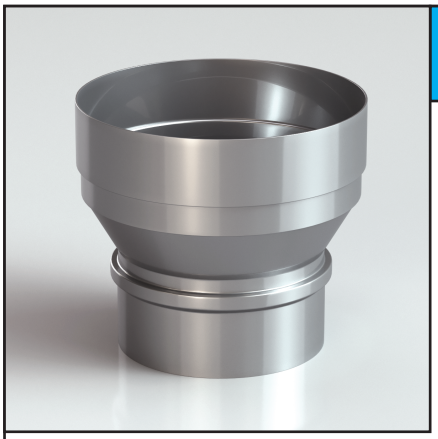

Переходник ОВ(Z)Р

- нержавеющая сталь
- толщина стали: 0,5 – 1,00 мм

Используется для соединения двух участков дымохода с разными диаметрами. Высота элемента может отличаться в зависимости от соединяемых диаметров.

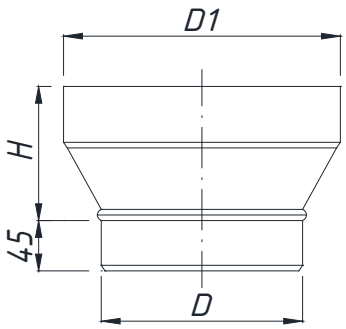

D, мм	80	100	110	115	120	130	150	160	180	200	220	250	300

D, мм	350	400	450	500	550	600	650	700	750	800	850	900	1000



Труба с отводом для подключения газоанализатора и приборов измерения температуры OB(Z)TG

- нержавеющая сталь
- толщина стали: 0,5 – 1,00 мм

Используется для измерения параметров дымовых газов. Длина элемента от 250 мм до 1000 мм. Количество отводов для подключения может меняться от 1 до 3 шт.

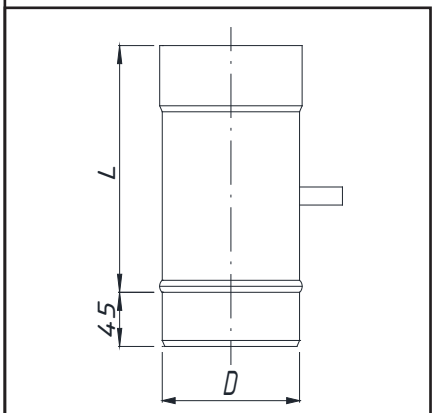

D, мм	80	100	110	115	120	130	150	160	180	200	220	250	300

D, мм	350	400	450	500	550	600	650	700	750	800	850	900	1000



Конденсатоотводчик OB(Z)KN

- нержавеющая сталь
- толщина стали: 0,5 – 1,00 мм

Используется для отвода конденсата и дождевых вод.

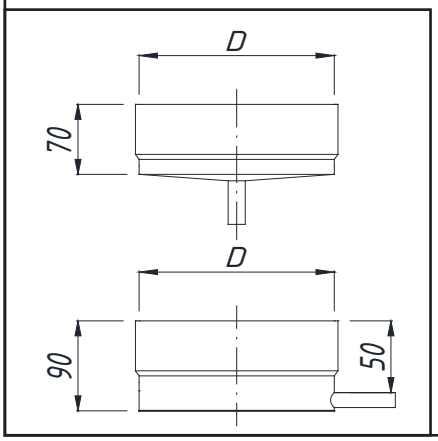

D, мм	80	100	110	115	120	130	150	160	180	200	220	250	300

D, мм	350	400	450	500	550	600	650	700	750	800	850	900	1000

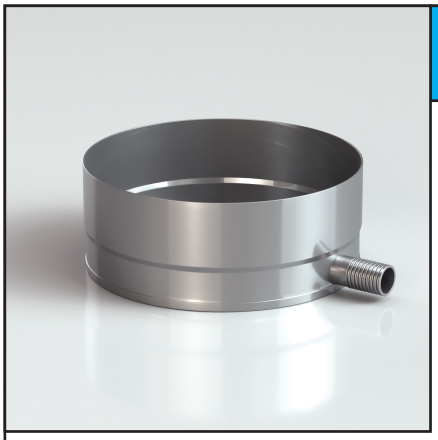

Конденсатоотводчик с боковым выходом, длина 200 мм OB(Z)KN20

- нержавеющая сталь
- толщина стали: 0,5 – 1,00 мм

Используется для отвода конденсата и дождевых вод. Имеет удлиненный выход длиной 200 мм.

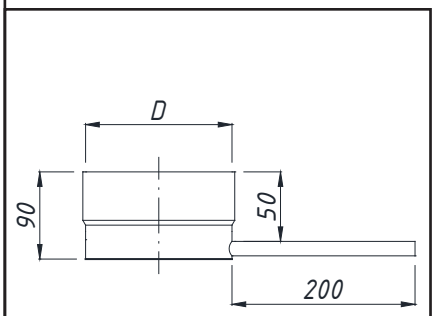

D, мм	80	100	110	115	120	130	150	160	180	200	220	250	300
D, мм	350	400	450	500	550	600	650	700	750	800	850	900	1000

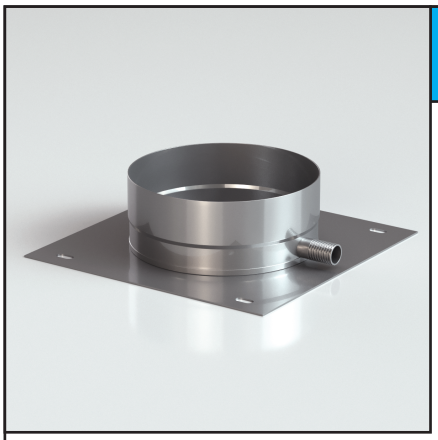

Конденсатоотводчик с основой дымохода OB(Z)KNOD

- нержавеющая сталь
- толщина стали: 0,5 – 1,00 мм

Применяеся в качестве опоры дымотрубной системы и для отвода конденсата и дождевых вод.

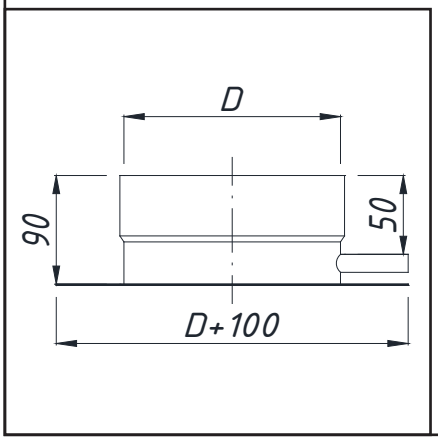

D, мм	80	100	110	115	120	130	150	160	180	200	220	250	300
D, мм	350	400	450	500	550	600	650	700	750	800	850	900	1000

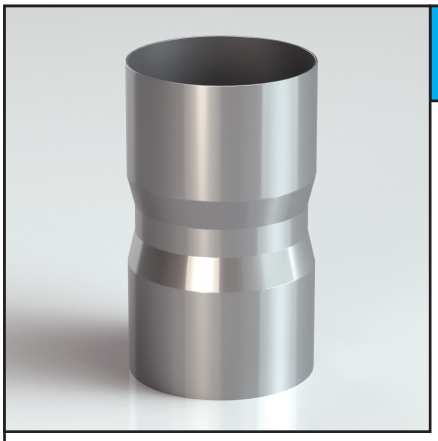

Муфта OB(Z)MU

- нержавеющая сталь
- толщина стали: 0,5 – 1,00 мм

Используется для соединения между собой двух раструбов дымохода одинакового диаметра.

Типы муфт:
- «плюс» - «плюс»
- «минус» - «минус»

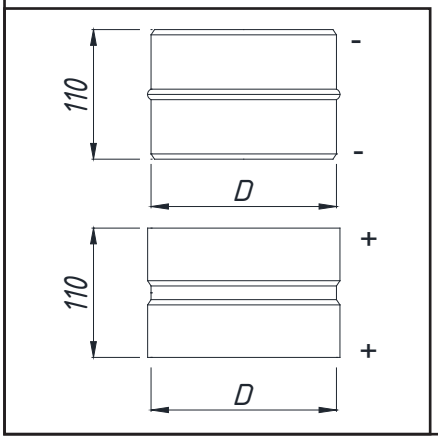

D, мм	80	100	110	115	120	130	150	160	180	200	220	250	300
D, мм	350	400	450	500	550	600	650	700	750	800	850	900	1000

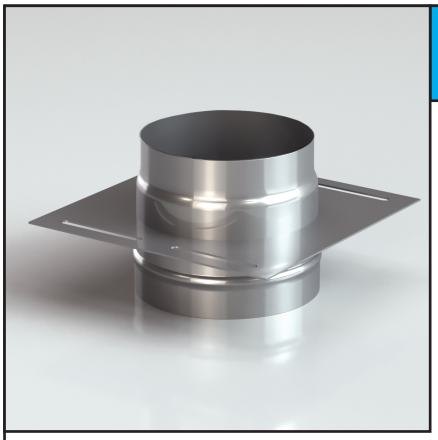

Площадка монтажная сквозная OB(Z)PMS

- нержавеющая сталь
- толщина стали: 0,5 – 1,00 мм

Используется для вертикальной разгрузки дымохода. Может применяться в качестве опорной площадки (под тройником или ревизией).

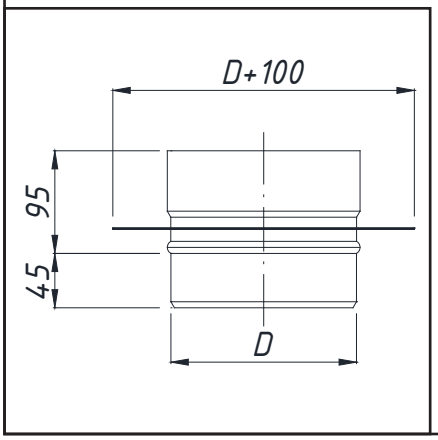

D, мм	80	100	110	115	120	130	150	160	180	200	220	250	300
D, мм	350	400	450	500	550	600	650	700	750	800	850	900	1000

Одностенные дымотрубные системы овальной формы

Основное применение таких дымоходов - установка в качестве вкладыша в уже построенный кирпичный дымоход или дымоходный канал, где невозможно применить дымоход коуглого сечения из-за размеров канала. Такой дымоход - вкладыш, в отличие от кирпичного, не разрушается под воздействием конденсата, быстро прогревается, преодолевает точку росы и быстро выходит на рабочий режим, повышая эффективность теплогенератора. Кроме того, нержавеющий дымоход существенно снижает отложения сажи.

Обозначение на типовой схеме монтажа (стр.24):

Обозначение	Толщина стали, мм	Код элемента
1	Труба L=1 000 мм	OB(Z)T1
2	Конденсатоотводчик овал	OBOKN
3	Ревизия с заглушкой	OBORP
4	Труба овал L=500 мм	OBOT05
5	Тройник овал 87°	OBOTR87
6	Труба овал L=1 000 мм	OBOT1

Типовая схема монтажа





Труба овал L=1000 ОВОТ1

- нержавеющая сталь
- толщина стали: 0,5 – 1,00 мм

Используется для формирования прямых участков дымохода.

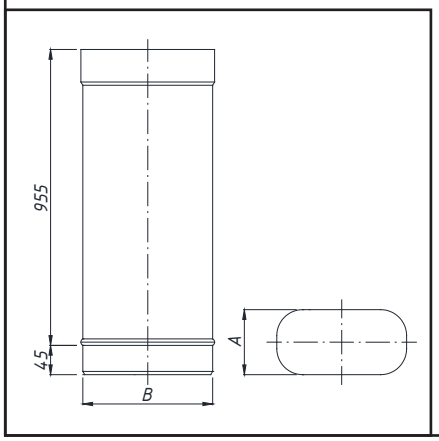

A, мм	100	120
B, мм	200	230



Труба овал L=500 ОВОТ05

- нержавеющая сталь
- толщина стали: 0,5 – 1,00 мм

Используется для формирования прямых участков дымохода.

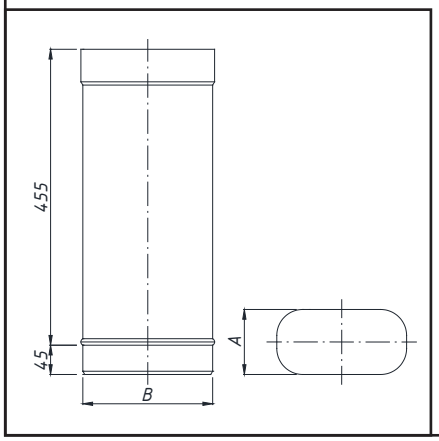

A, мм	100	120
B, мм	200	230



Труба овал L=250 OBOT025

- нержавеющая сталь
- толщина стали: 0,5 – 1,00 мм

Используется для формирования прямых участков дымохода.

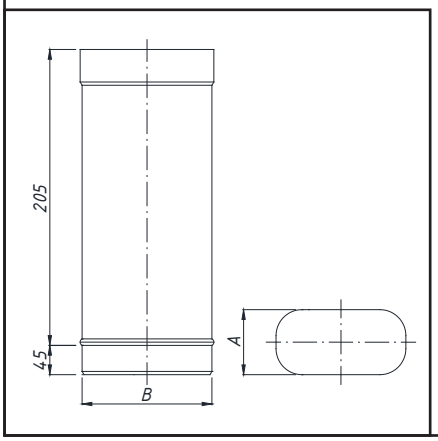

A, мм	100	120
B, мм	200	230

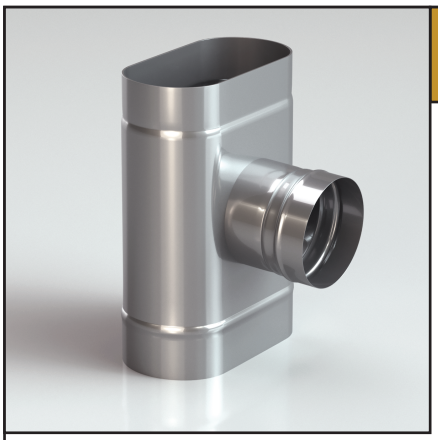

Тройник овал 87° OBOTR87

- нержавеющая сталь
- толщина стали: 0,5 – 1,00 мм

Используется для соединения круглого горизонтального и овального вертикального участков дымохода.

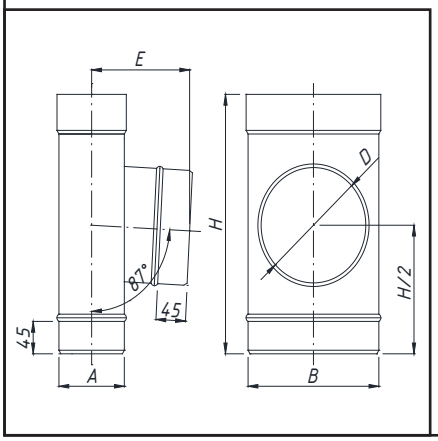

A, мм	100	120
B, мм	200	230
H, мм	D+200	
E, мм	150	160

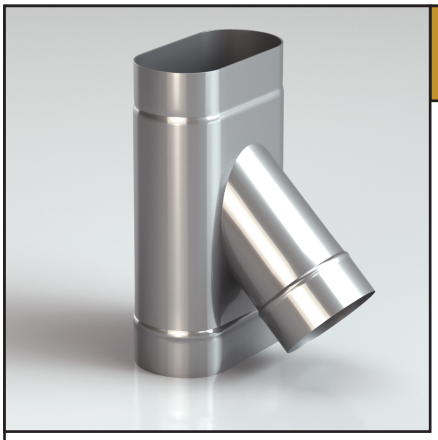

Тройник овал 45° OBOTR45

- нержавеющая сталь
- толщина стали: 0,5 – 1,00 мм

Используется для соединения овального вертикального и круглого наклонного участка дымохода под углом 45°.

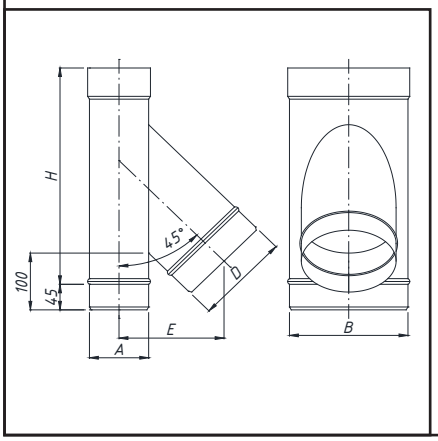

A, мм	100	120
B, мм	200	230
H, мм	385	385
E, мм	177	187

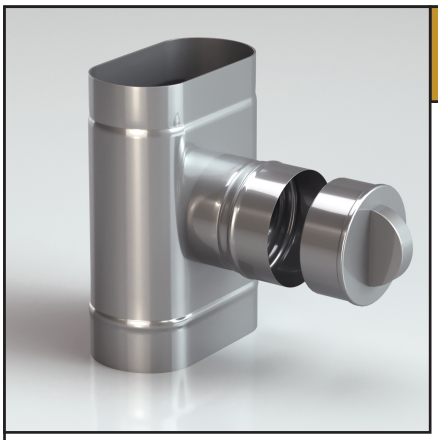

Ревизия с заглушкой OBORP

- нержавеющая сталь
- толщина стали: 0,5 – 1,00 мм

Используется для ревизии и чистки дымохода.

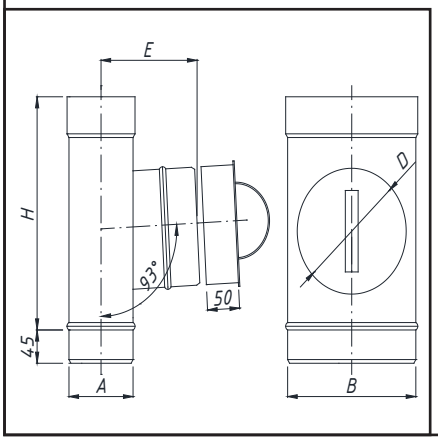

A, мм	100	120
B, мм	200	230
H, мм	D+200	
E, мм	150	160

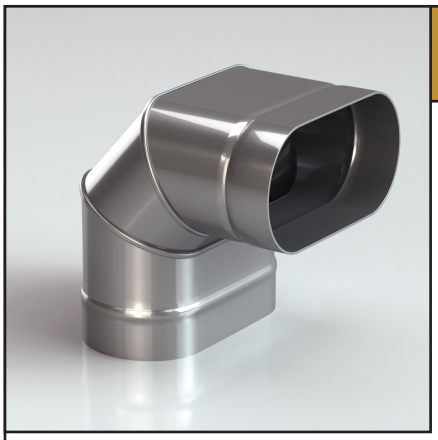

Отвод 87° овал на широкую сторону OBO087SH

- нержавеющая сталь
- толщина стали: 0,5 – 1,00 мм

Используется для изменения направления дымохода на 87° по широкой стороне овального дымохода.

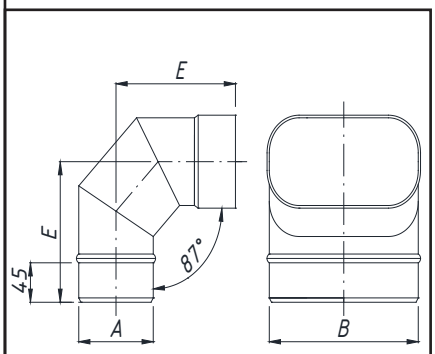

A, мм	100	120
B, мм	200	230
E, мм	160	170



Отвод 87° овал на узкую сторону OBO087U

- нержавеющая сталь
- толщина стали: 0,5 – 1,00 мм

Используется для изменения направления дымохода на 87° по узкой стороне овального дымохода.

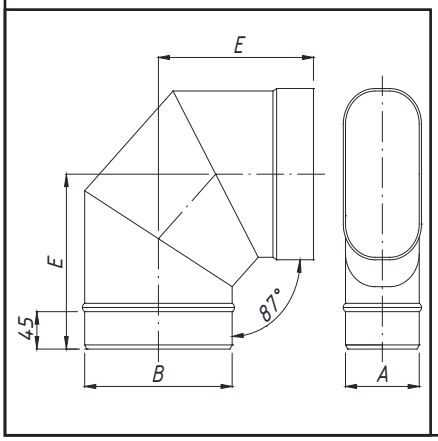

A, мм	100	120
B, мм	200	230
E, мм	210	225

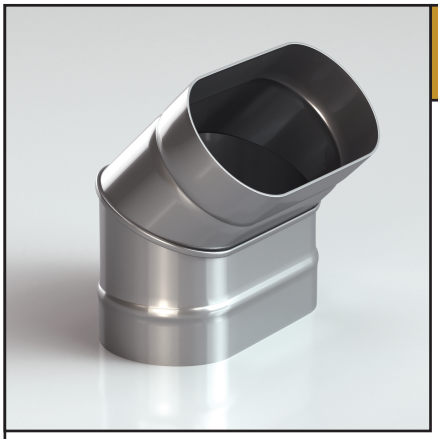

Отвод 45° овал на широкую сторону OBO045SH

- нержавеющая сталь
- толщина стали: 0,5 – 1,00 мм

Используется для изменения направления дымохода на 45° по широкой стороне овального дымохода.

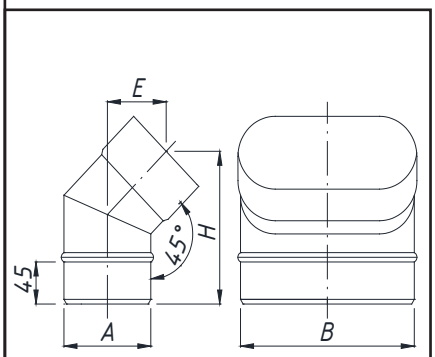

A, мм	100	120
B, мм	200	230
H, мм	163	170
E, мм	68	70

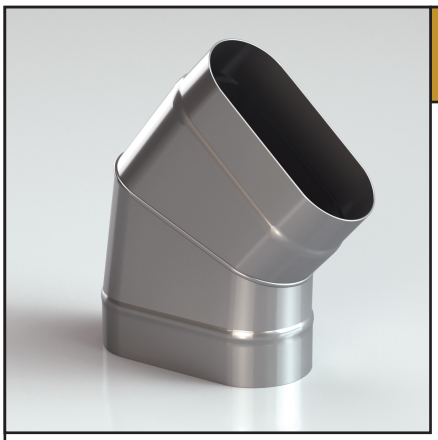

Отвод 45° овал на узкую сторону OBO045U

- нержавеющая сталь
- толщина стали: 0,5 – 1,00 мм

Используется для изменения направления дымохода на 45° по узкой стороне овального дымохода.

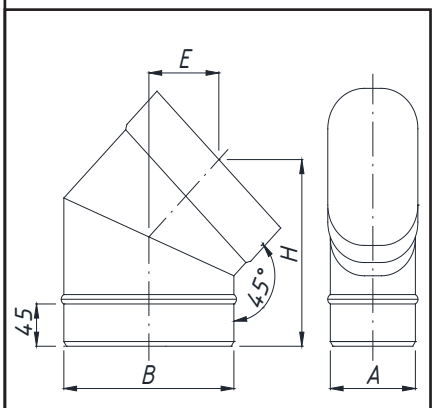

A, мм	100	120
B, мм	200	230
H, мм	199	209
E, мм	82	87

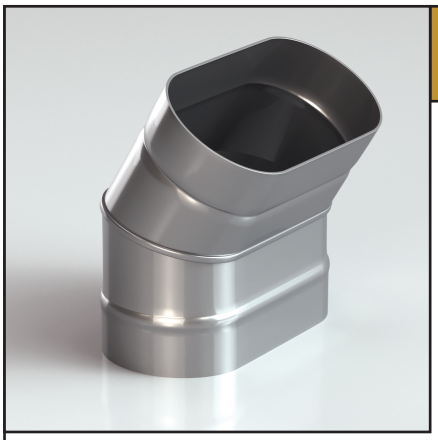

Отвод 30° овал на широкую сторону OBO030SH

- нержавеющая сталь
- толщина стали: 0,5 – 1,00 мм

Используется для изменения направления дымохода на 30° по широкой стороне овального дымохода.

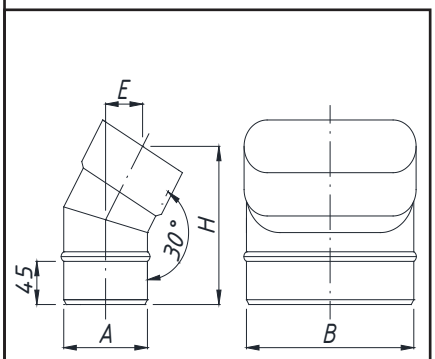

A, мм	100	120
B, мм	200	230
H, мм	165	170
E, мм	44	46

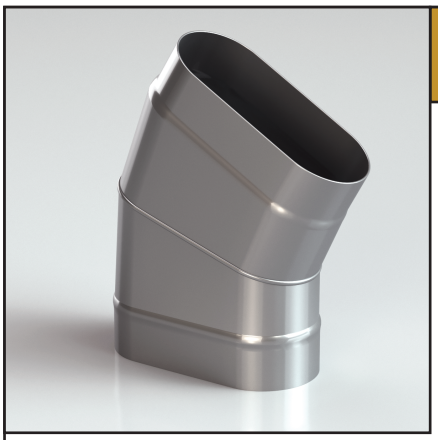

Отвод 30° овал на узкую сторону OBO030U

- нержавеющая сталь
- толщина стали: 0,5 – 1,00 мм

Используется для изменения направления дымохода на 30° по узкой стороне овального дымохода.

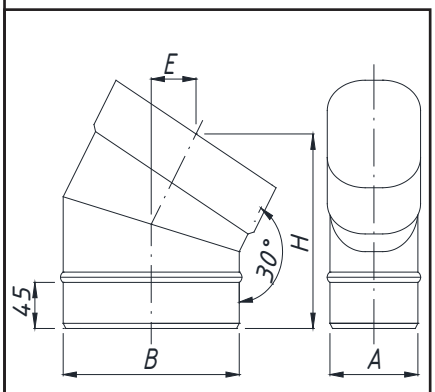

A, мм	100	120
B, мм	200	230
H, мм	190	197
E, мм	51	53

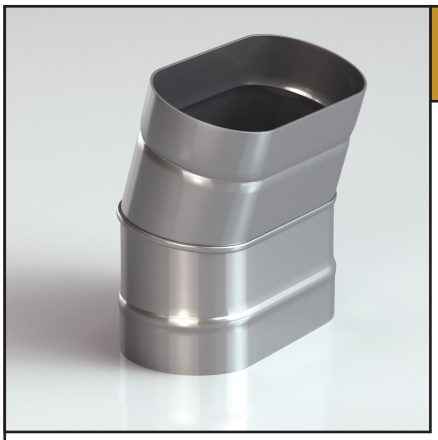

Отвод 15° овал на широкую сторону OBO015SH

- нержавеющая сталь
- толщина стали: 0,5 – 1,00 мм

Используется для изменения направления дымохода на 15° по широкой стороне овального дымохода.

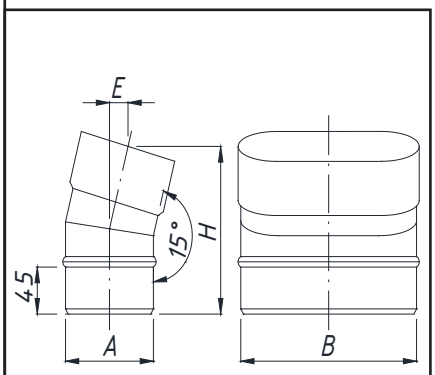

A, мм	100	120
B, мм	200	230
H, мм	160	163
E, мм	21	21

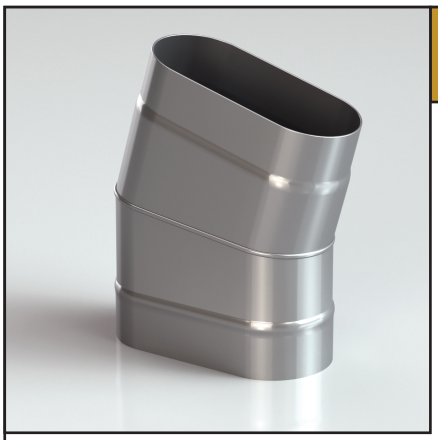

Отвод 15° овал на узкую сторону OBO015U

- нержавеющая сталь
- толщина стали: 0,5 – 1,00 мм

Используется для изменения направления дымохода на 15° по узкой стороне овального дымохода.

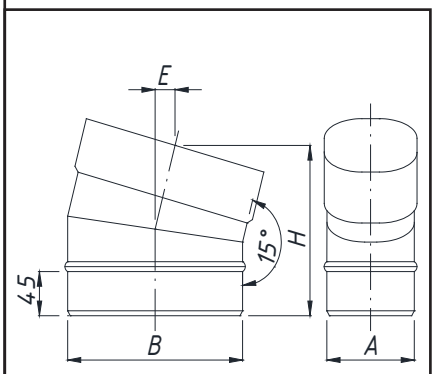

A, мм	100	120
B, мм	200	230
H, мм	173	177
E, мм	23	23



Заслонка OBOSH

- нержавеющая сталь
- толщина стали: 0,5 – 1,00 мм

Используется для регулировки тяги в трубе дымохода.

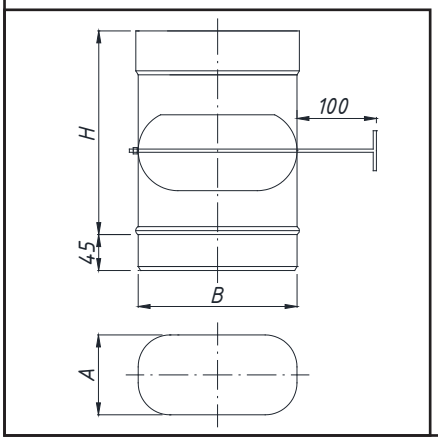

A, мм	100	120
B, мм	200	230
H, мм	255	355



Телескопический элемент овал L=300-500 мм ОВОП35 и L=450-750 мм ОВОП47

- нержавеющая сталь
- толщина стали: 0,5 – 1,00 мм

Используется для корректировки длины прямых участков дымохода и для компенсации теплового расширения.

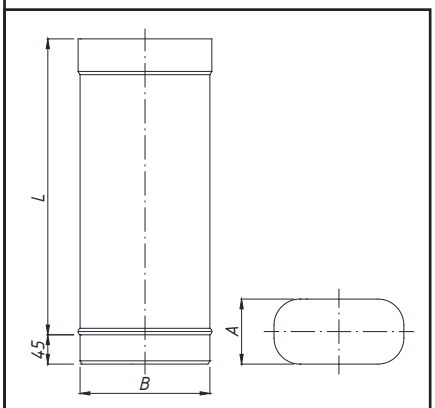

A, мм	100	120
B, мм	200	230
H, мм	300-500, 450-750	

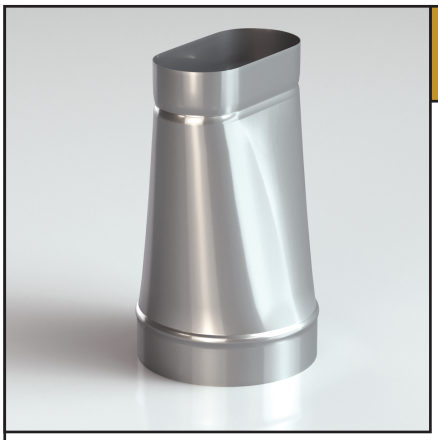

Переходник с овала на круг OBOP

- нержавеющая сталь
- толщина стали: 0,5 – 1,00 мм

Используется для соединения труб овальной формы с трубами круглой формы

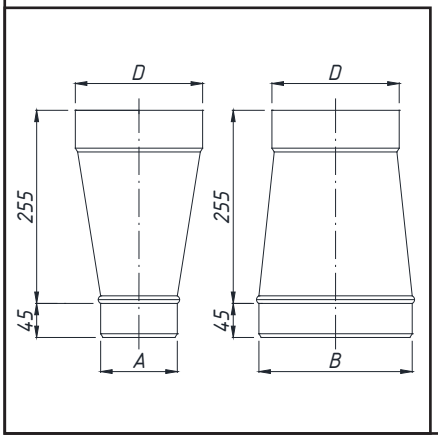

A, мм	100	120
B, мм	200	230



Конденсатоотводчик овал OBOKN

- нержавеющая сталь
- толщина стали: 0,5 – 1,00 мм

Используется для отвода конденсата и дождевых вод.

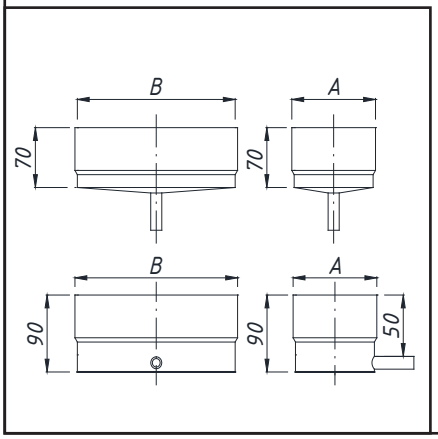

A, мм	100	120
B, мм	200	230



Конденсатоотводчик овал с боковым выходом, длина 200 мм OBOKN20

- нержавеющая сталь
- толщина стали: 0,5 – 1,00 мм

Используется для отвода конденсата и дождевых вод. Имеет удлиненный выход длиной 200 мм.

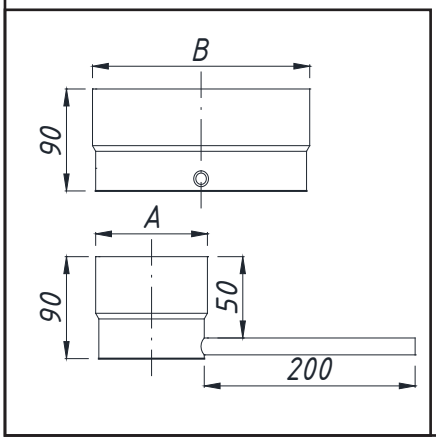

A, мм	100	120
B, мм	200	230



Конденсатоотводчик овал с основой дымохода OBOKNOD

- нержавеющая сталь
- толщина стали: 0,5 – 1,00 мм

Применяеся в качестве опоры дымотрубной системы и для отвода конденсата и дождевых вод.

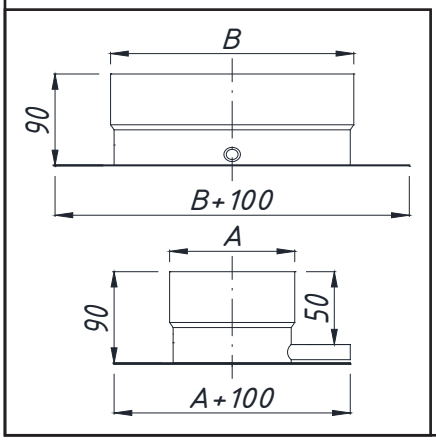

A, мм	100	120
B, мм	200	230

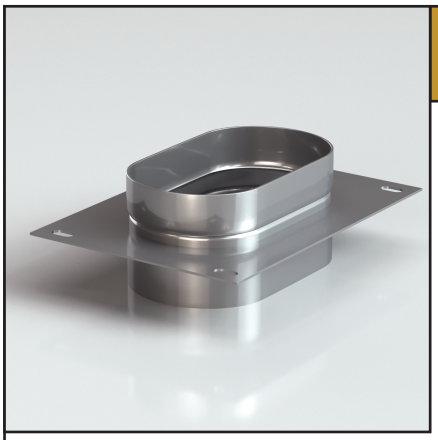

Площадка монтажная сквозная овал OBOPMS

- нержавеющая сталь
- толщина стали: 0,5 – 1,00 мм

Используется для вертикальной разгрузки дымохода. Может применяться в качестве опорной площадки (под тройником или ревизией).

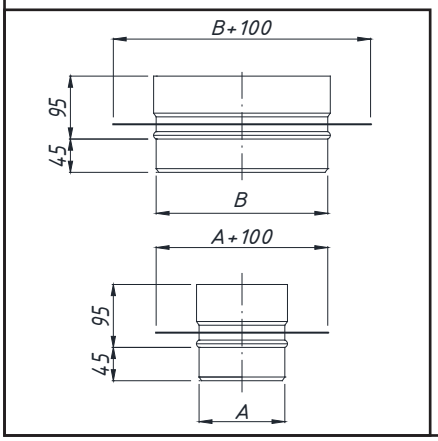

A, мм	100	120
B, мм	200	230

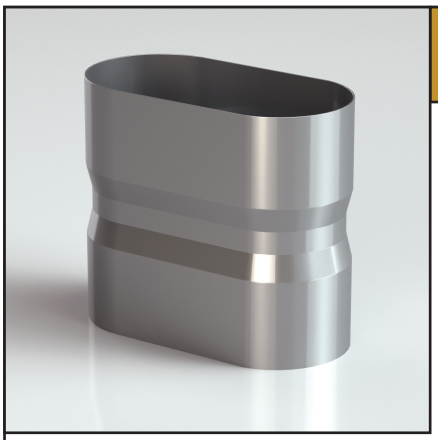

Муфта овал OBOMU

- нержавеющая сталь
- толщина стали: 0,5 – 1,00 мм

Используется для соединения между собой двух раструбов дымохода одинакового размера.

Типы муфт:
- «плюс» - «плюс»
- «минус» - «минус»

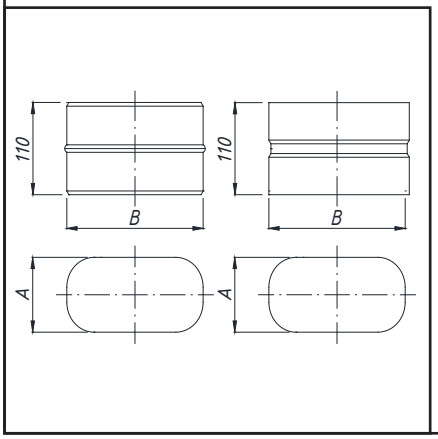

A, мм	100	120
B, мм	200	230

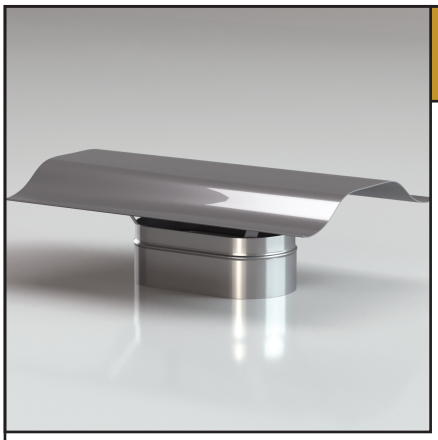

Зонт овал OBOGZ

- нержавеющая сталь
- толщина стали: 0,5 – 1,00 мм

Используется для предотвращения попадания внутрь дымохода атмосферных осадков.

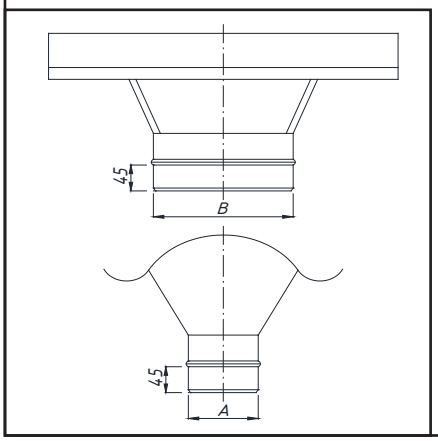

A, мм	100	120
B, мм	200	230

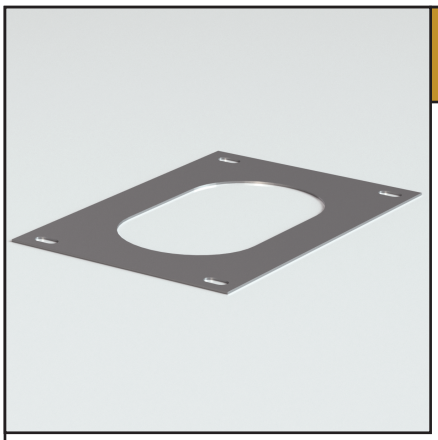

Площадка монтажная отверстие овал OBOPMS

- нержавеющая сталь
- толщина стали: 0,5 – 1,00 мм

Используется для крепежа и снятия нагрузок вертикальных участков.

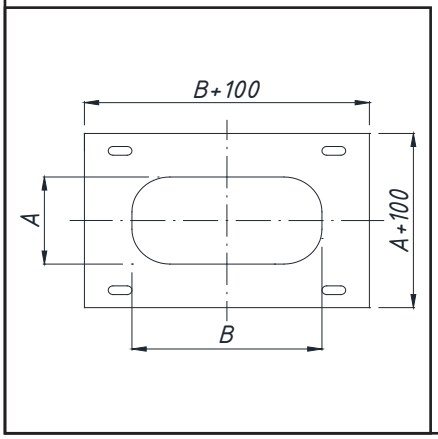

A, мм	100	120
B, мм	200	230



Хомут обжимной овал ОВОНО

- нержавеющая сталь
- толщина стали: 0,5 – 1,00 мм

Используется для крепления элементов овального дымохода между собой.

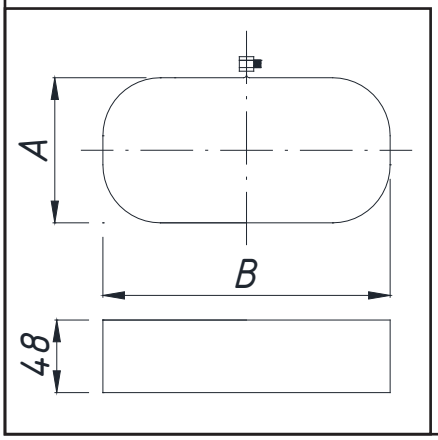

A, мм	100	120
B, мм	200	230

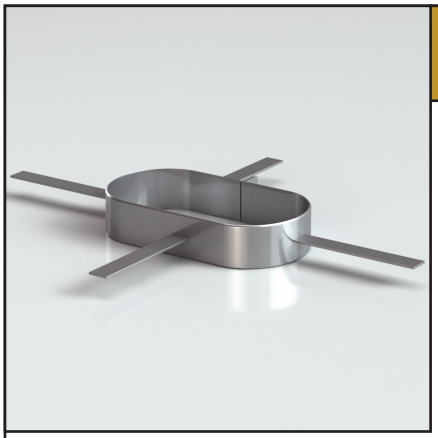

Хомут монтажный овал ОВОНМ

- нержавеющая сталь
- толщина стали: 0,5 – 1,00 мм

Используется для крепежа и центрирования овального дымохода внутри шахты.

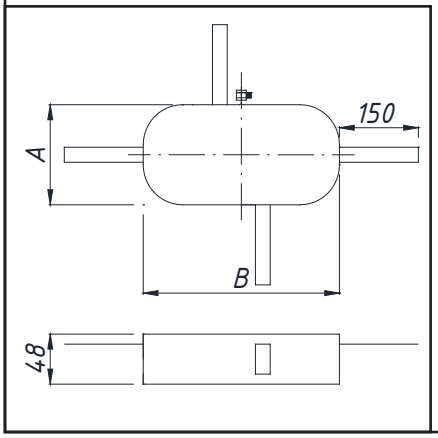

A, мм	100	120
B, мм	200	230



Хомут под растяжки овал OBOHR

- нержавеющая сталь
- толщина стали: 0,5 – 1,00 мм

Используется для оттяжки вертикального овального дымохода либо подвеса внутри шахты.

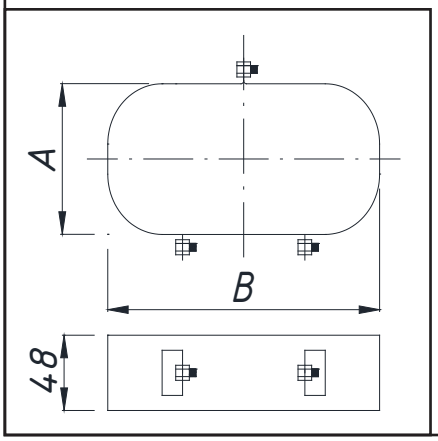

A, мм	100	120
B, мм	200	230

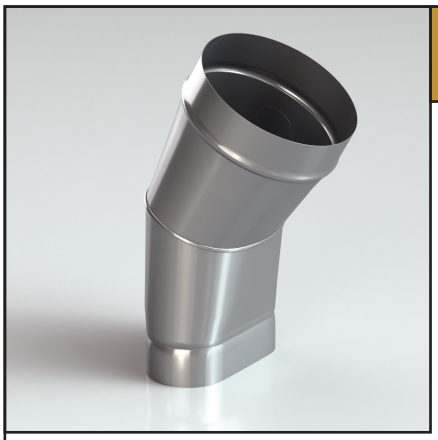

Отвод-переходник 45° OBOP45

- нержавеющая сталь
- толщина стали: 0,5 – 1,00 мм

Используется для соединения овального дымохода с камином. Элемент изготавливается с индивидуальными размерами.

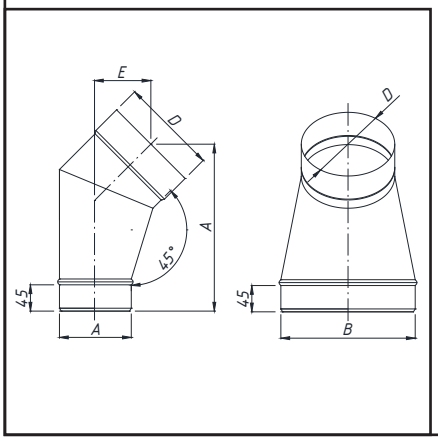

A, мм	100	120
B, мм	200	230

Двустенные (утепленные) дымотрубные системы круглой формы

В отличие от одностенных дымоходов изготавливаются трехслойными. Внутренний слой - собственно дымоход, изготовлен из коррозионностойкой нержавеющей стали. Внешний слой - защитная декоративная оболочка. Оболочка защищает утеплитель от атмосферных осадков и служит прекрасным декоративным обрамлением дымохода. Между дымоходом и оболочкой находится теплоизолирующий слой - жаростойкие теплоизоляционные цилиндры из негорючего базальтового волокна высокой плотности. Дымоходы изготавливаются в трех типовых вариантах с разными толщинами утеплителя: 30, 50 и реже 100мм. Особенностью утепленного дымохода является низкая теплопроводность, что позволяет быстро преодолеть точку росы, уменьшить конденсатообразование и увеличить эффективность теплогенератора. Такие дымоходы устанавливаются как самостоятельные, отдельно - стоящие конструкции, так и в специальные каналы и шахты.

Обозначение на типовой схеме монтажа (стр.40):

Обозначение	Толщина стали, мм	Код элемента
1	Коническое окончание утепленное	DB(Z)KO
2	Конденсатоотводчик утепленный с основой дымохода	DB(Z)KNOD
3	Ревизия с заглушкой утепленная	DB(Z)RP
4	Отвод утепленный 45°	DB(Z)O45
5	Труба утепленная L=500 мм	DB(Z)T05
6	Телескопический элемент утепленный L=300-500 мм	DB(Z)П35
7	Тройник утепленный 45°	DB(Z)TR45
8	Труба утепленная L=1 000 мм	DB(Z)T1
9	Проход через кровлю	OBPK45
10	Фартук	OBF

Типовая схема монтажа





Труба утепленная L=1000 DB(Z)T1

- нержавеющая сталь
- толщина стали: 0,5 – 1,00 мм
- утепление: каменная базальтовая вата толщиной 30 мм или 50 мм.

Используется для формирования прямых участков дымохода.

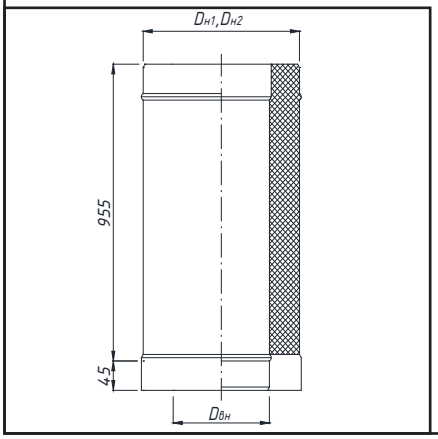

*	Dвн, мм	80	100	110	115	120	130	150	160	180	200	220	250	300
30	Dн1, мм	140	160	170	175	180	190	210	220	240	260	280	310	360
50	Dн2, мм	180	200	210	215	220	230	250	260	280	300	320	350	400

*	Dвн, мм	350	400	450	500	550	600	650	700	750	800	850	900	1000
30	Dн1, мм	410	460	510	560	610	660	710	760	810	860	910	960	1060
50	Dн2, мм	450	500	550	600	650	700	750	800	850	900	950	1000	1100

* - толщина утеплителя

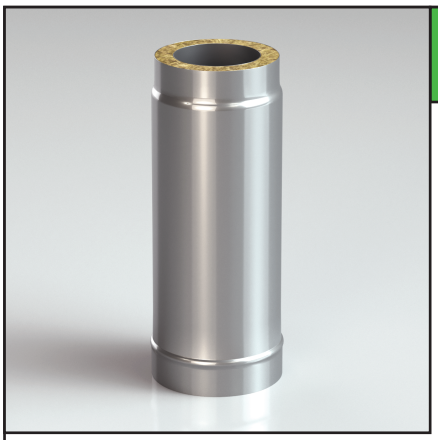

Труба утепленная L=500 DB(Z)T05

- нержавеющая сталь
- толщина стали: 0,5 – 1,00 мм
- утепление: каменная базальтовая вата толщиной 30 мм или 50 мм.

Используется для формирования прямых участков дымохода.

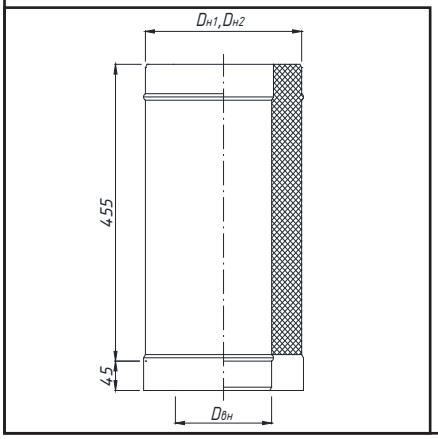

*	Dвн, мм	80	100	110	115	120	130	150	160	180	200	220	250	300
30	Dн1, мм	140	160	170	175	180	190	210	220	240	260	280	310	360
50	Dн2, мм	180	200	210	215	220	230	250	260	280	300	320	350	400

*	Dвн, мм	350	400	450	500	550	600	650	700	750	800	850	900	1000
30	Dн1, мм	410	460	510	560	610	660	710	760	810	860	910	960	1060
50	Dн2, мм	450	500	550	600	650	700	750	800	850	900	950	1000	1100

* - толщина утеплителя

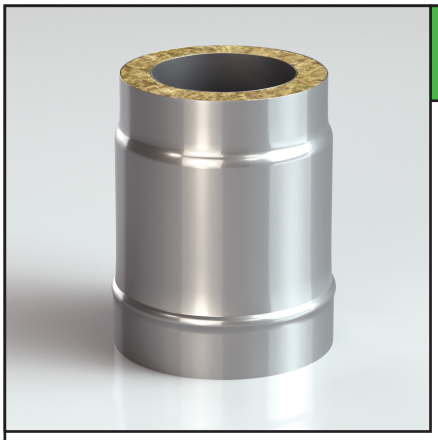

Труба утепленная L=250 DB(Z)T025

- нержавеющая сталь
- толщина стали: 0,5 – 1,00 мм
- утепление: каменная базальтовая вата толщиной 30 мм или 50 мм.

Используется для формирования прямых участков дымохода.

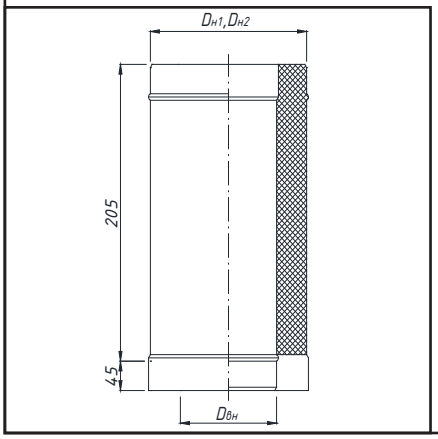

*	Dвн, мм	80	100	110	115	120	130	150	160	180	200	220	250	300
30	Dн1, мм	140	160	170	175	180	190	210	220	240	260	280	310	360
50	Dн2, мм	180	200	210	215	220	230	250	260	280	300	320	350	400

*	Dвн, мм	350	400	450	500	550	600	650	700	750	800	850	900	1000
30	Dн1, мм	410	460	510	560	610	660	710	760	810	860	910	960	1060
50	Dн2, мм	450	500	550	600	650	700	750	800	850	900	950	1000	1100

* - толщина утеплителя

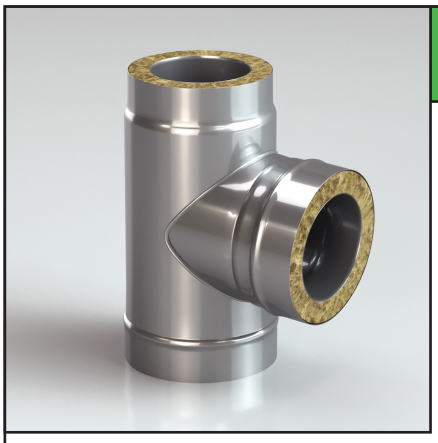

Тройник утепленный 87° DB(Z)TR87

- нержавеющая сталь
- толщина стали: 0,5 – 1,00 мм
- утепление: каменная базальтовая вата толщиной 30 мм или 50 мм.

Используется для соединения горизонтального и вертикального участка дымохода.

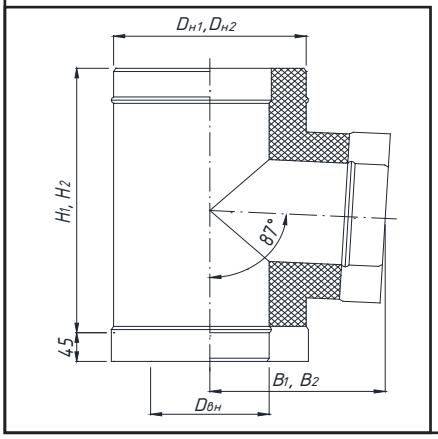

*	Dвн, мм	80	100	110	115	120	130	150	160	180	200	220	250	300
30	Dн1, мм	140	160	170	175	180	190	210	220	240	260	280	310	360
	H1, мм	295	315	325	330	335	345	365	375	395	415	435	465	515
	B1, мм	170	180	185	188	190	195	205	210	220	230	240	255	280
50	Dн2, мм	180	200	210	215	220	230	250	260	280	300	320	350	400
	H2, мм	335	355	365	370	375	385	405	415	435	455	475	505	555
	B2, мм	190	200	205	208	210	215	225	230	240	250	260	275	300

*	Dвн, мм	350	400	450	500	550	600	650	700	750	800	850	900	1000
30	Dн1, мм	410	460	510	560	610	660	710	760	810	860	910	960	1060
	H1, мм	565	615	665	715	765	815	865	915	1165	1215	1265	1315	1415
	B1, мм	305	330	355	380	405	430	455	480	605	630	655	680	730
50	Dн2, мм	450	500	550	600	650	700	750	800	850	900	950	1000	1100
	H2, мм	605	655	705	755	805	855	905	955	1205	1255	1305	1355	1455
	B2, мм	325	350	375	400	425	450	475	500	625	650	675	700	750

* - толщина утеплителя

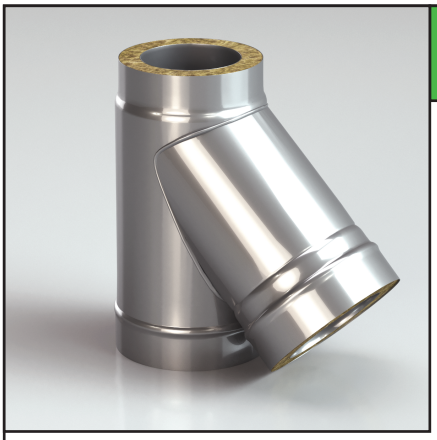

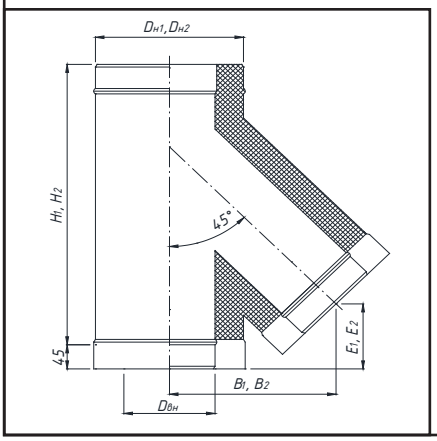

Тройник утепленный 45° DB(Z)TR45

- нержавеющая сталь
- толщина стали: 0,5 – 1,00 мм
- утепление: каменная базальтовая вата толщиной 30 мм или 50 мм.

Используется для соединения вертикального и наклонного участка дымохода под 45°.

*	Dвн, мм	80	100	110	115	120	130	150	160	180	200	220	250	300
30	Dн1, мм	140	160	170	175	180	190	210	220	240	260	280	310	360
	H1, мм	353	381	395	402	402	417	445	459	487	515	544	586	657
	B1, мм	190	207	216	220	224	233	250	258	276	293	310	335	378
	E1, мм	79	86	89	91	93	96	104	107	114	121	128	139	157
50	Dн2, мм	180	200	210	215	220	230	250	260	280	300	320	350	400
	H2, мм	402	431	445	452	459	473	509	515	544	579	600	650	721
	B2, мм	224	241	250	254	258	267	284	293	310	327	344	369	412
	E2, мм	93	100	104	105	107	110	118	121	128	135	142	153	171

*	Dвн, мм	350	400	450	500	550	600	650	700	750	800	850	900	1000
30	Dн1, мм	410	460	510	560	610	660	710	760	810	860	910	960	1060
	H1, мм	728	798	869	940	1218	1288	1359	1430	1500	1571	1642	1713	1854
	B1, мм	421	463	506	549	662	705	747	790	833	875	918	961	1046
	E1, мм	174	192	210	227	274	292	310	327	345	363	380	398	433
50	Dн2, мм	450	500	550	600	650	700	750	800	850	900	950	1000	1100
	H2, мм	791	862	933	1204	1274	1345	1416	1486	1557	1628	1698	1769	1910
	B2, мм	455	497	540	654	696	739	782	824	867	910	952	995	1080
	E2, мм	188	206	224	271	288	306	324	341	359	377	394	412	447

* - толщина утеплителя

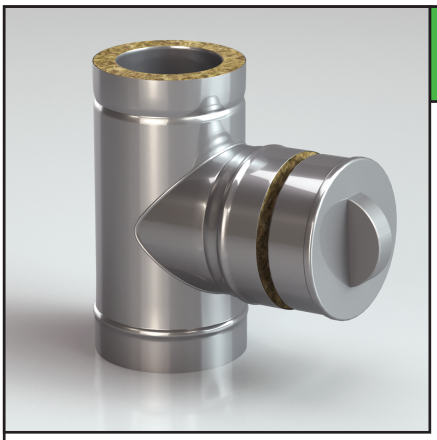

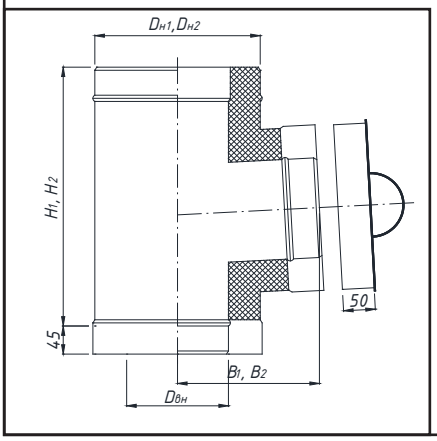

Ревизия с заглушкой утепленная DB(Z)RP

- нержавеющая сталь
- толщина стали: 0,5 – 1,00 мм
- утепление: каменная базальтовая вата толщиной 30 мм или 50 мм.

Используется для ревизии и чистки дымохода.

*	Dвн, мм	80	100	110	115	120	130	150	160	180	200	220	250	300
30	Dн1, мм	140	160	170	175	180	190	210	220	240	260	280	310	360
	H1, мм	295	315	325	330	335	345	365	375	395	415	435	465	515
	B1, мм	170	180	185	188	190	195	205	210	220	230	240	255	280
50	Dн2, мм	180	200	210	215	220	230	250	260	280	300	320	350	400
	H2, мм	335	355	365	370	375	385	405	415	435	455	475	505	555
	B2, мм	190	200	205	208	210	215	225	230	240	250	260	275	300

*	Dвн, мм	350	400	450	500	550	600	650	700	750	800	850	900	1000
30	Dн1, мм	410	460	510	560	610	660	710	760	810	860	910	960	1060
	H1, мм	565	615	665	715	765	815	865	915	1165	1215	1265	1315	1415
	B1, мм	305	330	355	380	405	430	455	480	605	630	655	680	730
50	Dн2, мм	450	500	550	600	650	700	750	800	850	900	950	1000	1100
	H2, мм	605	655	705	755	805	855	905	955	1205	1255	1305	1355	1455
	B2, мм	325	350	375	400	425	450	475	500	625	650	675	700	750

* - толщина утеплителя

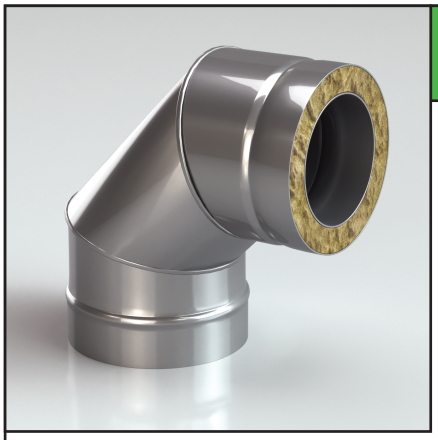

Отвод утепленный 87° DB(Z)O87

- нержавеющая сталь
- толщина стали: 0,5 – 1,00 мм
- утепление: каменная базальтовая вата толщиной 30 мм или 50 мм.

Используется для изменения направления дымохода на 87°.

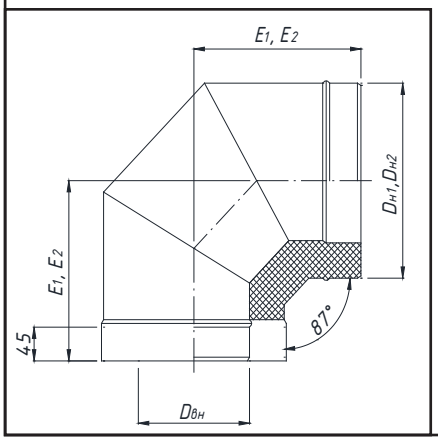

*	Dвн, мм	80	100	110	115	120	130	150	160	180	200	220	250	300
30	Dн1, мм	140	160	170	175	180	190	210	220	240	260	280	310	360
	E1, мм	173	183	188	191	193	198	205	215	220	230	240	272	297
50	Dн2, мм	180	200	210	215	220	230	250	260	280	300	320	350	400
	E2, мм	193	210	215	218	220	225	235	240	250	267	277	292	349

*	Dвн, мм	350	400	450	500	550	600	650	700	750	800	850	900	1000
30	Dн1, мм	410	460	510	560	610	660	710	760	810	860	910	960	1060
	E1, мм	354	379	404	429	454	479	576	601	626	651	676	701	751
50	Dн2, мм	450	500	550	600	650	700	750	800	850	900	950	1000	1100
	E2, мм	374	399	424	449	474	571	596	621	646	671	696	721	771

* - толщина утеплителя

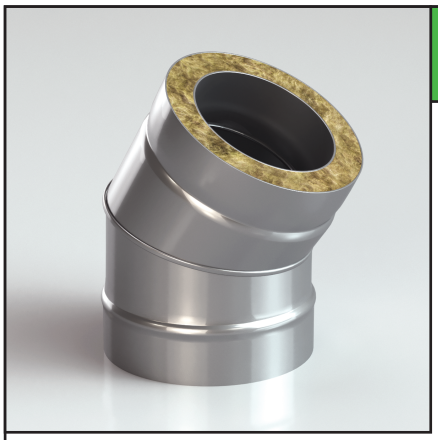

Отвод утепленный 45° DB(Z)O45

- нержавеющая сталь
- толщина стали: 0,5 – 1,00 мм
- утепление: каменная базальтовая вата толщиной 30 мм или 50 мм.

Используется для изменения направления дымохода на 45°.

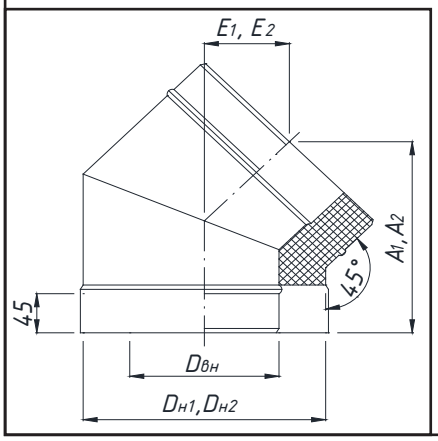

*	Dвн, мм	80	100	110	115	120	130	150	160	180	200	220	250	300
30	Dн1, мм	140	160	170	175	180	190	210	220	240	260	280	310	360
	E1, мм	74	76	78	79	79	81	84	85	88	91	94	98	106
	A1, мм	177	185	188	190	192	195	202	206	213	220	227	238	255
50	Dн2, мм	180	200	210	215	220	230	250	260	280	300	320	350	400
	E2, мм	79	82	84	85	85	87	90	91	94	97	100	104	129
	A2, мм	192	199	202	204	206	209	216	220	227	234	241	252	312

*	Dвн, мм	350	400	450	500	550	600	650	700	750	800	850	900	1000
30	Dн1, мм	410	460	510	560	610	660	710	760	810	860	910	960	1060
	E1, мм	131	137	145	153	160	167	210	217	225	232	239	247	261
	A1, мм	316	330	351	369	386	404	507	525	542	560	578	595	631
50	Dн2, мм	450	500	550	600	650	700	750	800	850	900	950	1000	1100
	E2, мм	137	144	151	159	166	209	216	223	231	238	245	253	267
	A2, мм	330	347	365	383	401	504	521	539	557	574	592	610	645

* - толщина утеплителя

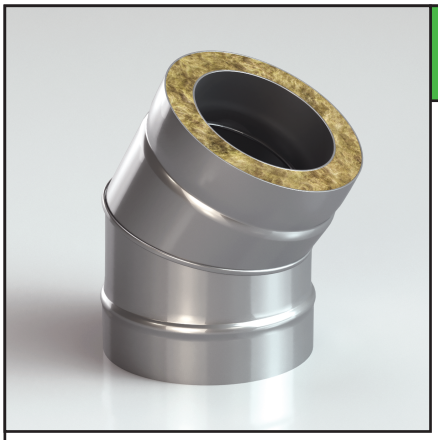

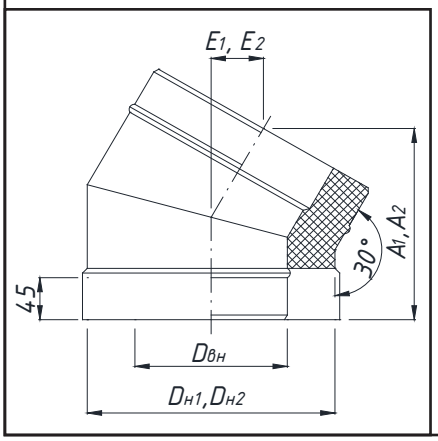

Отвод утепленный 30° DB(Z)O30

- нержавеющая сталь
- толщина стали: 0,5 – 1,00 мм
- утепление: каменная базальтовая вата толщиной 30 мм или 50 мм.

Используется для изменения направления дымохода на 30°.

*	Dвн, мм	80	100	110	115	120	130	150	160	180	200	220	250	300
30	Dн1, мм	140	160	170	175	180	190	210	220	240	260	280	310	360
	E1, мм	47	48	49	49	50	50	52	52	54	55	56	58	62
	A1, мм	175	180	182	184	185	187	192	195	200	205	210	217	230
50	Dн2, мм	180	200	210	215	220	230	250	260	280	300	320	350	400
	E2, мм	50	51	52	52	52	53	54	55	56	58	59	61	77
	A2, мм	185	190	192	194	195	197	202	205	210	215	220	227	287

*	Dвн, мм	350	400	450	500	550	600	650	700	750	800	850	900	1000
30	Dн1, мм	410	460	510	560	610	660	710	760	810	860	910	960	1060
	E1, мм	77	81	84	88	91	94	123	126	129	133	136	139	146
	A1, мм	289	302	314	327	339	352	457	470	482	495	507	520	545
50	Dн2, мм	450	500	550	600	650	700	750	800	850	900	950	1000	1100
	E2, мм	80	83	87	90	94	122	125	129	132	135	139	142	149
	A2, мм	299	312	324	337	349	455	467	480	492	505	517	530	555

* - толщина утеплителя

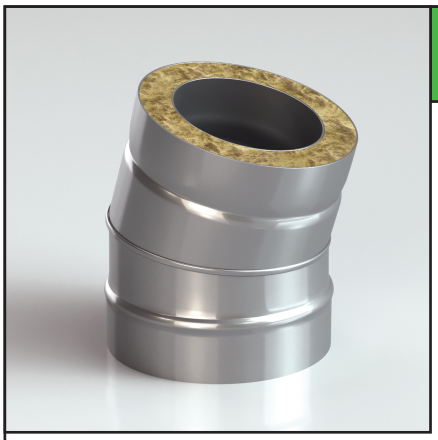

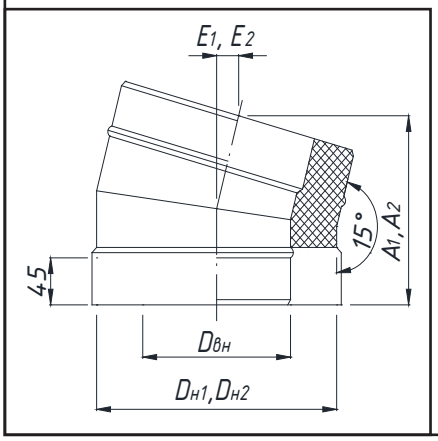

Отвод утепленный 15° DB(Z)O15

- нержавеющая сталь
- толщина стали: 0,5 – 1,00 мм
- утепление: каменная базальтовая вата толщиной 30 мм или 50 мм.

Используется для изменения направления дымохода на 15°.

*	Dвн, мм	80	100	110	115	120	130	150	160	180	200	220	250	300
30	Dн1, мм	140	160	170	175	180	190	210	220	240	260	280	310	360
	E1, мм	22	22	22	22	22	23	23	23	24	24	24	25	26
	A1, мм	166	168	169	170	171	172	175	176	179	181	184	188	194
50	Dн2, мм	180	200	210	215	220	230	250	260	280	300	320	350	400
	E2, мм	22	23	23	23	23	23	24	24	24	25	25	25	33
	A2, мм	171	173	175	175	176	177	180	181	184	186	189	193	248

*	Dвн, мм	350	400	450	500	550	600	650	700	750	800	850	900	1000
30	Dн1, мм	410	460	510	560	610	660	710	760	810	860	910	960	1060
	E1, мм	33	34	35	35	36	37	51	52	53	53	54	55	57
	A1, мм	250	256	263	269	276	282	386	393	400	406	413	419	432
50	Dн2, мм	450	500	550	600	650	700	750	800	850	900	950	1000	1100
	E2, мм	34	34	35	36	37	51	52	52	53	54	55	56	58
	A2, мм	255	261	268	274	281	385	392	398	405	411	418	424	437

* - толщина утеплителя

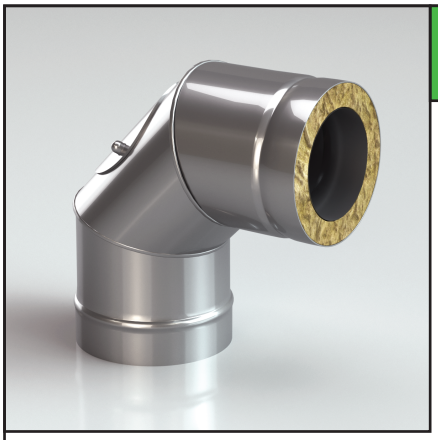

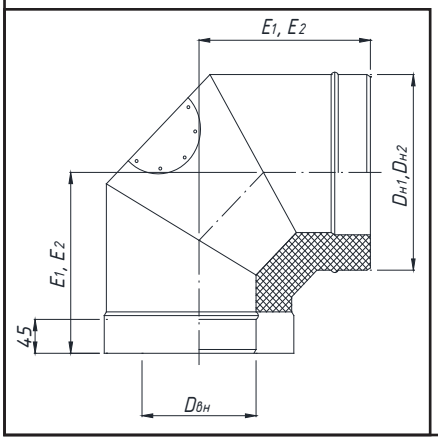

Отвод с ревизией утепленный DB(Z)OR

- нержавеющая сталь
- толщина стали: 0,5 – 1,00 мм
- утепление: каменная базальтовая вата толщиной 30 мм или 50 мм.

Используется для изменения направления дымохода на 87°. Оснащен ревизией, с помощью которой можно проверить работоспособность соединения.

*	Dвн, мм	80	100	110	115	120	130	150	160	180	200	220	250	300
30	Dн1, мм	140	160	170	175	180	190	210	220	240	260	280	310	360
	E1, мм	173	183	188	191	193	198	205	215	220	230	240	272	297
50	Dн2, мм	180	200	210	215	220	230	250	260	280	300	320	350	400
	E2, мм	193	210	215	218	220	225	235	240	250	267	277	292	349

*	Dвн, мм	350	400	450	500	550	600	650	700	750	800	850	900	1000
30	Dн1, мм	410	460	510	560	610	660	710	760	810	860	910	960	1060
	E1, мм	354	379	404	429	454	479	576	601	626	651	676	701	751
50	Dн2, мм	450	500	550	600	650	700	750	800	850	900	950	1000	1100
	E2, мм	374	399	424	449	474	571	596	621	646	671	696	721	771

* - толщина утеплителя

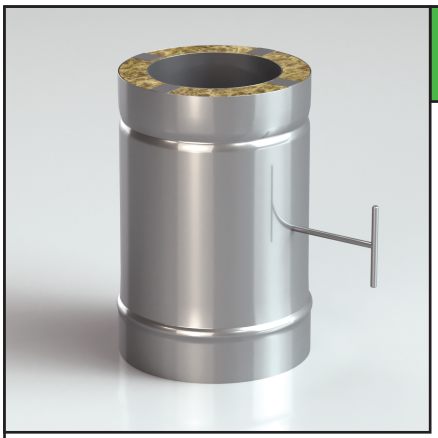

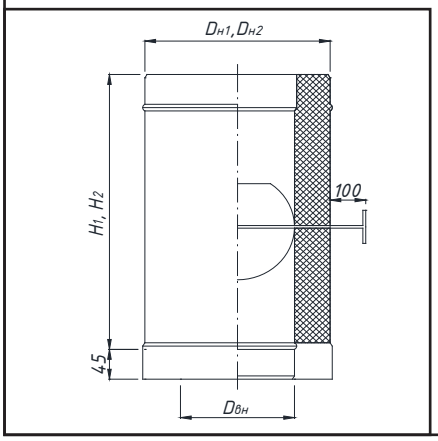

Заслонка утепленная DB(Z)SH

- нержавеющая сталь
- толщина стали: 0,5 – 1,00 мм
- утепление: каменная базальтовая вата толщиной 30 мм или 50 мм.

Используется для регулировки тяги в трубе дымохода.

*	Dвн, мм	80	100	110	115	120	130	150	160	180	200	220	250	300
30	Dн1, мм	140	160	170	175	180	190	210	220	240	260	280	310	360
	H1, мм	295	315	325	330	335	345	365	375	395	415	435	465	515
50	Dн2, мм	180	200	210	215	220	230	250	260	280	300	320	350	400
	H2, мм	335	355	365	370	375	385	405	415	435	455	475	505	555

*	Dвн, мм	350	400	450	500	550	600	650	700	750	800	850	900	1000
30	Dн1, мм	410	460	510	560	610	660	710	760	810	860	910	960	1060
	H1, мм	565	615	665	715	765	815	865	915	965	1015	1065	1115	1215
50	Dн2, мм	450	500	550	600	650	700	750	800	850	900	950	1000	1100
	H2, мм	605	655	705	755	805	855	905	955	1005	1055	1105	1155	1255

* - толщина утеплителя

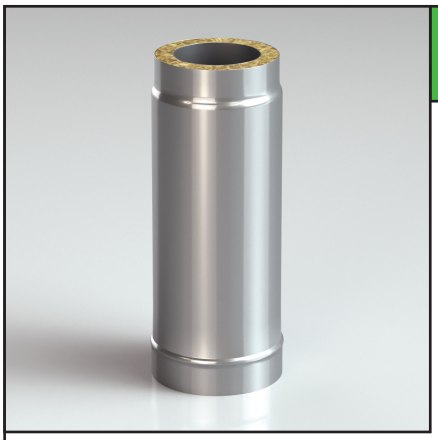

Телескопический элемент утепленный L=300-500 мм DB(Z)П35 и L=450-750 мм DB(Z)П47

- нержавеющая сталь
- толщина стали: 0,5 – 1,00 мм
- утепление: каменная базальтовая вата толщиной 30 мм или 50 мм.

Используется для корректировки длины прямых участков дымохода и для компенсации теплового расширения.

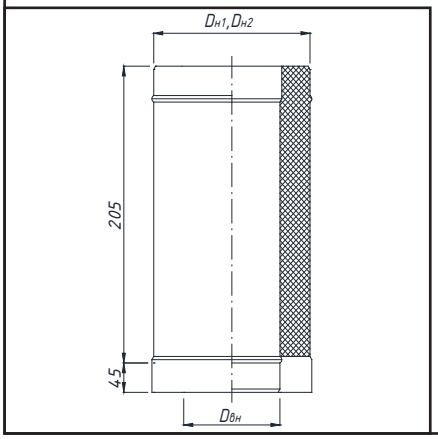

*	Dвн, мм	80	100	110	115	120	130	150	160	180	200	220	250	300
30	Dн1, мм	140	160	170	175	180	190	210	220	240	260	280	310	360
	L, мм	300-500, 450-750												
50	Dн2, мм	180	200	210	215	220	230	250	260	280	300	320	350	400
	L, мм	300-500, 450-750												

*	Dвн, мм	350	400	450	500	550	600	650	700	750	800	850	900	1000
30	Dн1, мм	410	460	510	560	610	660	710	760	810	860	910	960	1060
	L, мм	300-500, 450-750												
50	Dн2, мм	450	500	550	600	650	700	750	800	850	900	950	1000	1100
	L, мм	300-500, 450-750												

* - толщина утеплителя

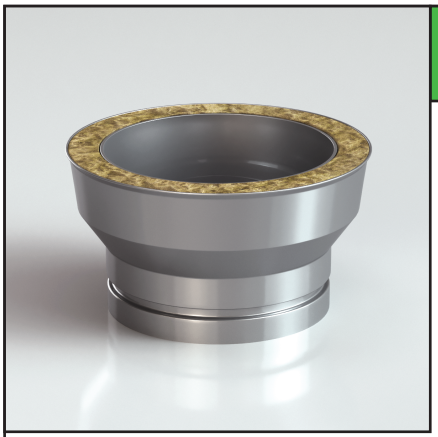

Переходник DB(Z)P

- нержавеющая сталь
- толщина стали: 0,5 – 1,00 мм
- утепление: каменная базальтовая вата толщиной 30 мм или 50 мм.

Используется для соединения двух участков дымохода с разными диаметрами и с разной толщиной утепления. Высота элемента H может меняться в зависимости от соединяемых диаметров.

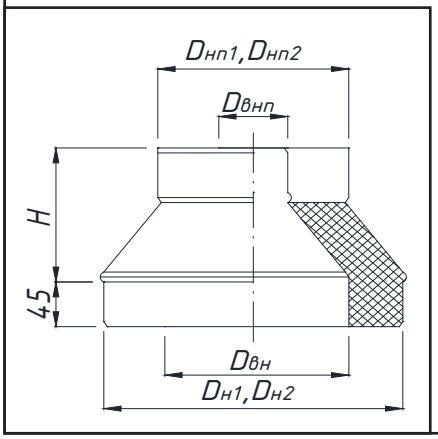

*	Dвн, мм	80	100	110	115	120	130	150	160	180	200	220	250	300
30	Dн1, мм	140	160	170	175	180	190	210	220	240	260	280	310	360
50	Dн2, мм	180	200	210	215	220	230	250	260	280	300	320	350	400

*	Dвн, мм	350	400	450	500	550	600	650	700	750	800	850	900	1000
30	Dн1, мм	410	460	510	560	610	660	710	760	810	860	910	960	1060
50	Dн2, мм	450	500	550	600	650	700	750	800	850	900	950	1000	1100

* - толщина утеплителя

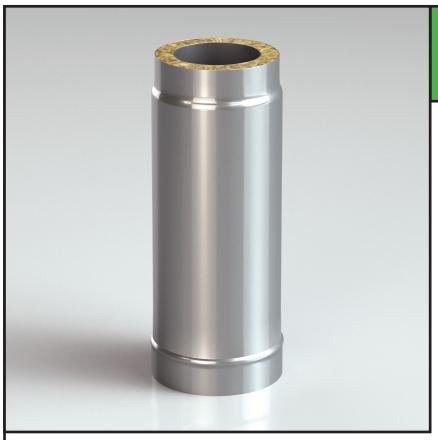

Труба утепленная с отводом для подключения газоанализатора и приборов измерения температуры DB(Z)TG

- нержавеющая сталь
- толщина стали: 0,5 – 1,00 мм
- утепление: каменная базальтовая вата толщиной 30 мм или 50 мм.

Используется для измерения параметров дымовых газов. Длина элемента (L) от 250 мм до 1000 мм. Кол-во отводов для подключения может меняться от 1 шт. до 3 шт.

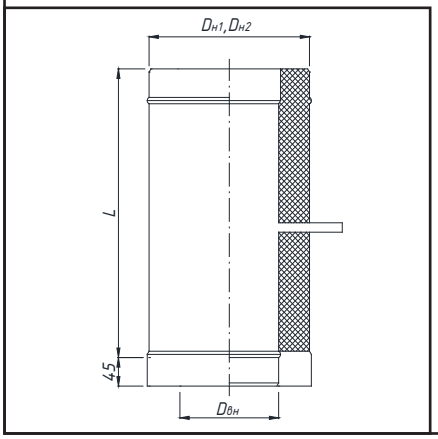

*	Dвн, мм	80	100	110	115	120	130	150	160	180	200	220	250	300
30	Dн1, мм	140	160	170	175	180	190	210	220	240	260	280	310	360
50	Dн2, мм	180	200	210	215	220	230	250	260	280	300	320	350	400

*	Dвн, мм	350	400	450	500	550	600	650	700	750	800	850	900	1000
30	Dн1, мм	410	460	510	560	610	660	710	760	810	860	910	960	1060
50	Dн2, мм	450	500	550	600	650	700	750	800	850	900	950	1000	1100

* - толщина утеплителя

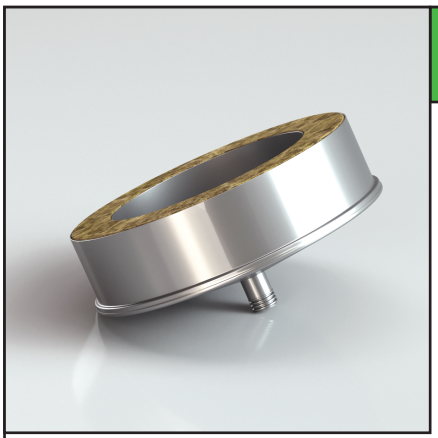

Конденсатоотводчик утепленный DB(Z)KN

- нержавеющая сталь
- толщина стали: 0,5 – 1,00 мм
- утепление: каменная базальтовая вата толщиной 30 мм или 50 мм.

Используется спользуется для отвода конденсата и дождевых вод.

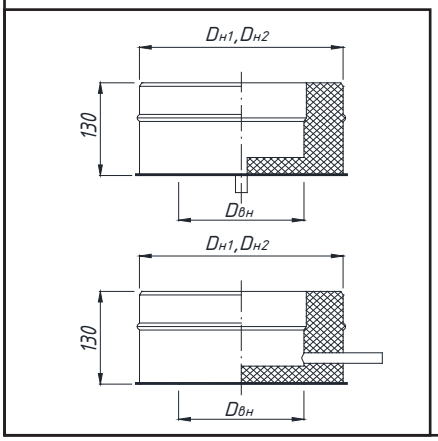

*	Dвн, мм	80	100	110	115	120	130	150	160	180	200	220	250	300
30	Dн1, мм	140	160	170	175	180	190	210	220	240	260	280	310	360
50	Dн2, мм	180	200	210	215	220	230	250	260	280	300	320	350	400

*	Dвн, мм	350	400	450	500	550	600	650	700	750	800	850	900	1000
30	Dн1, мм	410	460	510	560	610	660	710	760	810	860	910	960	1060
50	Dн2, мм	450	500	550	600	650	700	750	800	850	900	950	1000	1100

* - толщина утеплителя

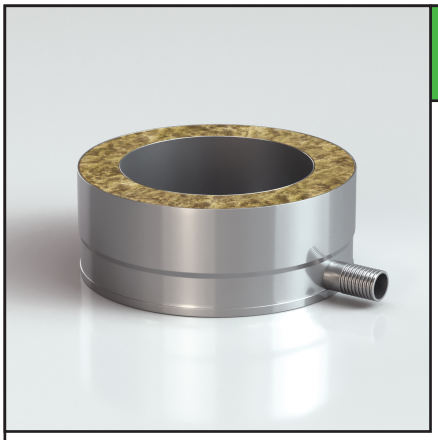

Конденсатоотводчик утепленный с боковым выходом, длина 200 мм DB(Z)KN20

- нержавеющая сталь
- толщина стали: 0,5 – 1,00 мм
- утепление: каменная базальтовая вата толщиной 30 мм или 50 мм.

Используется спользуется для отвода конденсата и дождевых вод. Имеет удлиненный выход длиной 200 мм.

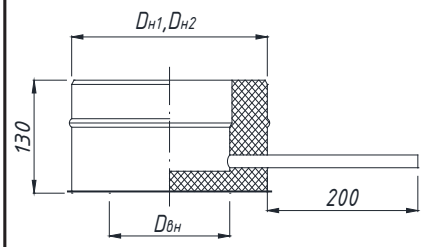

*	Dвн, мм	80	100	110	115	120	130	150	160	180	200	220	250	300
30	Dн1, мм	140	160	170	175	180	190	210	220	240	260	280	310	360
50	Dн2, мм	180	200	210	215	220	230	250	260	280	300	320	350	400

*	Dвн, мм	350	400	450	500	550	600	650	700	750	800	850	900	1000
30	Dн1, мм	410	460	510	560	610	660	710	760	810	860	910	960	1060
50	Dн2, мм	450	500	550	600	650	700	750	800	850	900	950	1000	1100

* - толщина утеплителя

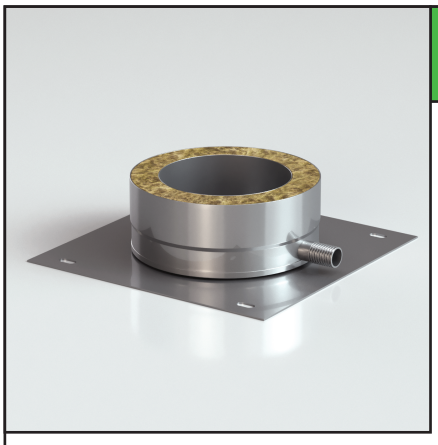

Конденсатоотводчик утепленный с основой дымохода DB(Z)KNOD

- нержавеющая сталь
- толщина стали: 0,5 – 1,00 мм
- утепление: каменная базальтовая вата толщиной 30 мм или 50 мм.

Применяется в качестве опоры дымотрубной системы и для отвода конденсата и дождевых вод.

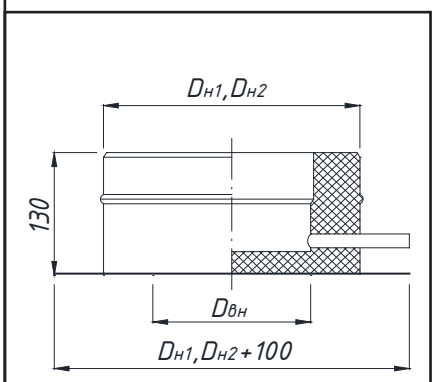

*	Dвн, мм	80	100	110	115	120	130	150	160	180	200	220	250	300
30	Dн1, мм	140	160	170	175	180	190	210	220	240	260	280	310	360
50	Dн2, мм	180	200	210	215	220	230	250	260	280	300	320	350	400

*	Dвн, мм	350	400	450	500	550	600	650	700	750	800	850	900	1000
30	Dн1, мм	410	460	510	560	610	660	710	760	810	860	910	960	1060
50	Dн2, мм	450	500	550	600	650	700	750	800	850	900	950	1000	1100

* - толщина утеплителя

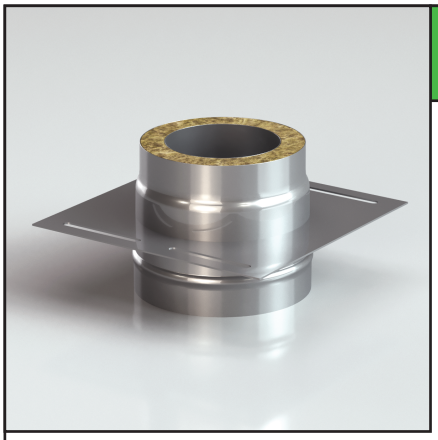

Площадка монтажная сквозная утепленнная DP(Z)PMSU

- нержавеющая сталь
- толщина стали: 0,5 – 1,00 мм
- утепление: каменная базальтовая вата толщиной 30 мм или 50 мм.

Используется для вертикальной разгрузки дымохода. Может применяться в качестве опорной площадки (под тройником или ревизией).

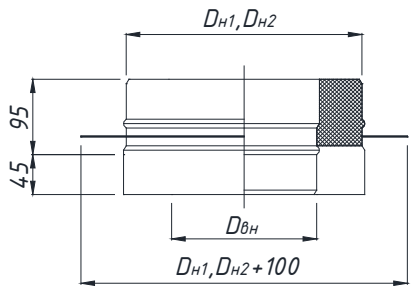

*	Dвн, мм	80	100	110	115	120	130	150	160	180	200	220	250	300
30	Dн1, мм	140	160	170	175	180	190	210	220	240	260	280	310	360
50	Dн2, мм	180	200	210	215	220	230	250	260	280	300	320	350	400

*	Dвн, мм	350	400	450	500	550	600	650	700	750	800	850	900	1000
30	Dн1, мм	410	460	510	560	610	660	710	760	810	860	910	960	1060
50	Dн2, мм	450	500	550	600	650	700	750	800	850	900	950	1000	1100

* - толщина утеплителя

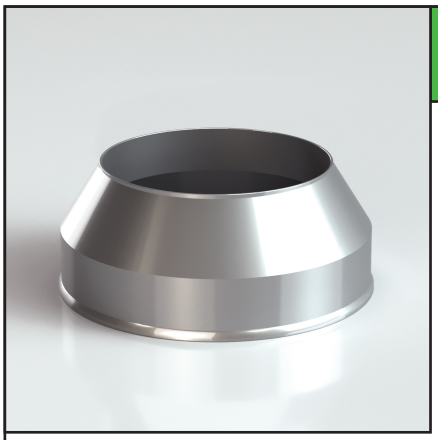

Коническое окончание утепленное DB(Z)KO

- нержавеющая сталь
- толщина стали: 0,5 – 1,00 мм
- утепление: каменная базальтовая вата толщиной 30 мм или 50 мм.

Используется для перехода от двустенной (утепленной) части дымохода к одностенной части. Так же применятся для завершения вертикальной части дымохода и защищает утеплитель от атмосферных осадков.

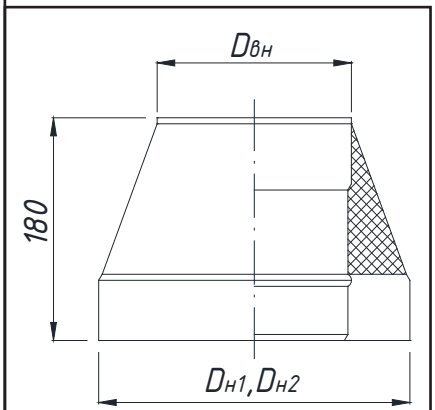

*	Dвн, мм	80	100	110	115	120	130	150	160	180	200	220	250	300
30	Dн1, мм	140	160	170	175	180	190	210	220	240	260	280	310	360
50	Dн2, мм	180	200	210	215	220	230	250	260	280	300	320	350	400

*	Dвн, мм	350	400	450	500	550	600	650	700	750	800	850	900	1000
30	Dн1, мм	410	460	510	560	610	660	710	760	810	860	910	960	1060
50	Dн2, мм	450	500	550	600	650	700	750	800	850	900	950	1000	1100

* - толщина утеплителя

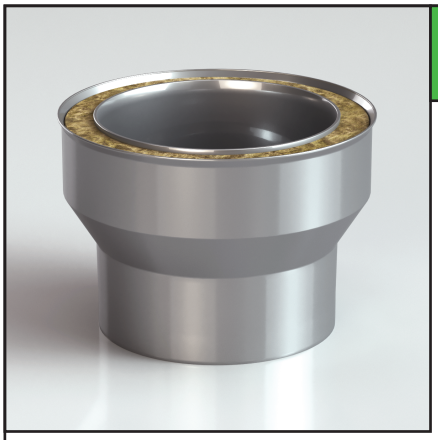

Насадка нижняя утепленная DB(Z)NN

- нержавеющая сталь
- толщина стали: 0,5 – 1,00 мм
- утепление: каменная базальтовая вата толщиной 30 мм или 50 мм.

Используется для перехода от одностенной части дымохода к двустенной (утепленной) части.

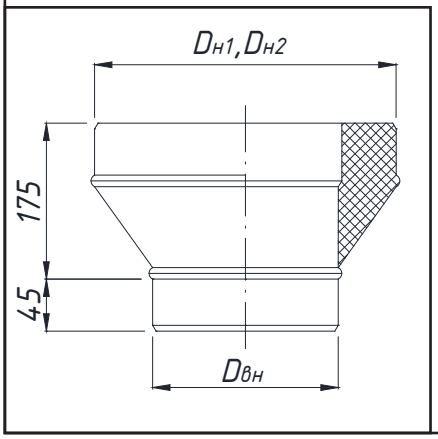

*	Dвн, мм	80	100	110	115	120	130	150	160	180	200	220	250	300
30	Dн1, мм	140	160	170	175	180	190	210	220	240	260	280	310	360
50	Dн2, мм	180	200	210	215	220	230	250	260	280	300	320	350	400

*	Dвн, мм	350	400	450	500	550	600	650	700	750	800	850	900	1000
30	Dн1, мм	410	460	510	560	610	660	710	760	810	860	910	960	1060
50	Dн2, мм	450	500	550	600	650	700	750	800	850	900	950	1000	1100

* - толщина утеплителя

Концентрические (коаксиальные) дымотрубные системы круглой формы

Коаксиальные (концентрические) системы дымоудаления предназначены для отвода продуктов сгорания и обеспечения притока воздуха через наружные стены здания при построении горизонтальных и вертикальных схем дымоудаления. Коаксиальные (концентрические) системы дымоудаления представляют собой конструкцию типа «труба в трубе». Внутри трубы большего диаметром находится труба меньшего диаметром. Удаление дымовых газов из камеры сгорания происходит по внутренней трубе, а забор воздуха для горения осуществляется в зазоре между внешней и внутренней трубами.

Обозначение на типовой схеме монтажа (стр.53):

Обозначение	Толщина стали, мм	Код элемента
1	Отвод 87° коаксиальный	KPO87
2	Конденсатоотводчик коаксиальный	KPKN
3	Ревизия с заглушкой коаксиальная	KPRP
4	Труба коаксиальная L = 500 мм	KPT05
5	Тройник 87° коаксиальный	KPTR87
6	Труба коаксиальная L = 1 000 мм	DB(Z)П35
7	Проход через кровлю	OBPK45
8	Фартук	OBF
9	Коническое окончание коаксиальное	KPKO

Типовая схема монтажа

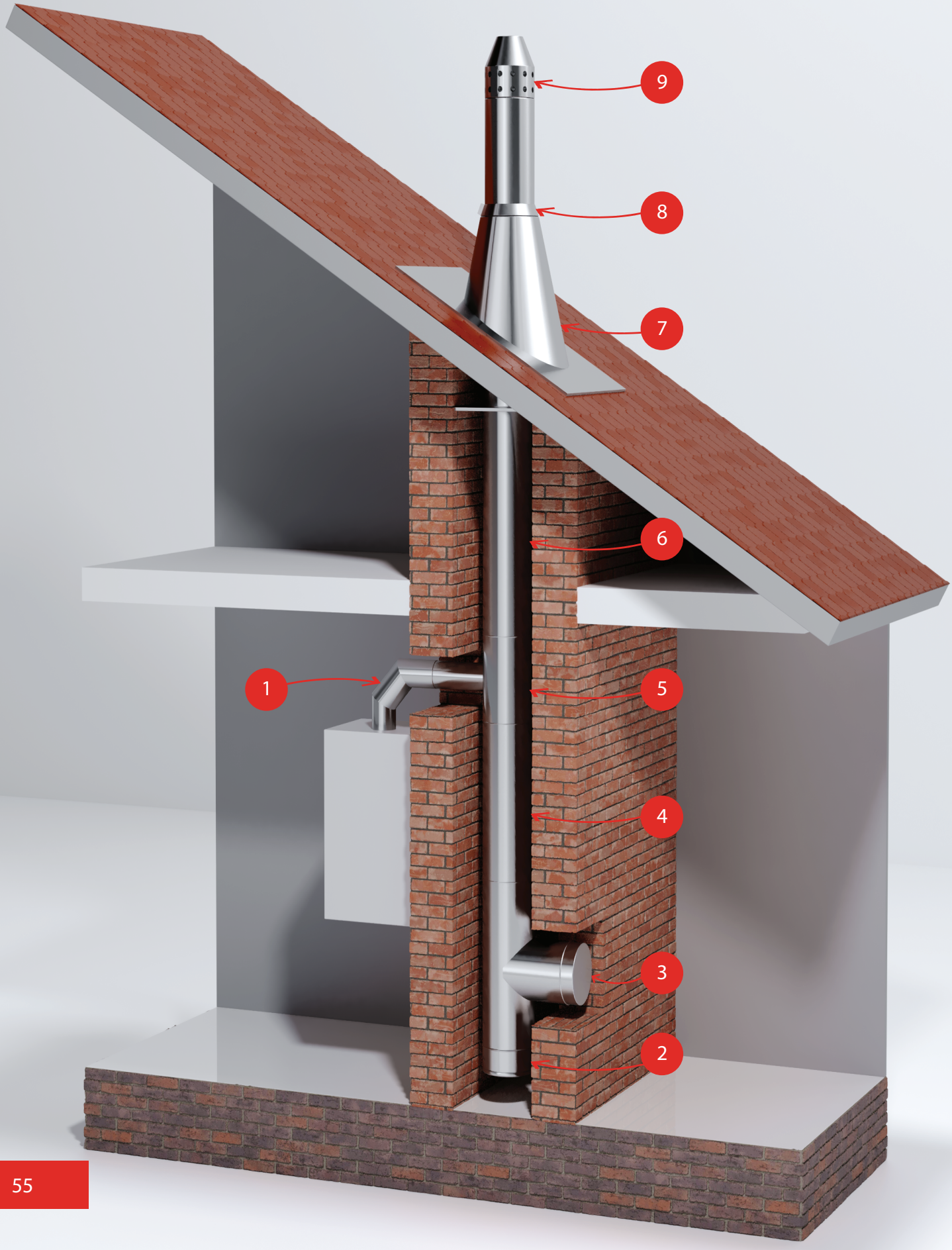



Труба коаксиальная L=1000 КРТ1

- нержавеющая сталь
- толщина стали: 0,5 – 1,00 мм

Используется для формирования прямых участков дымохода.

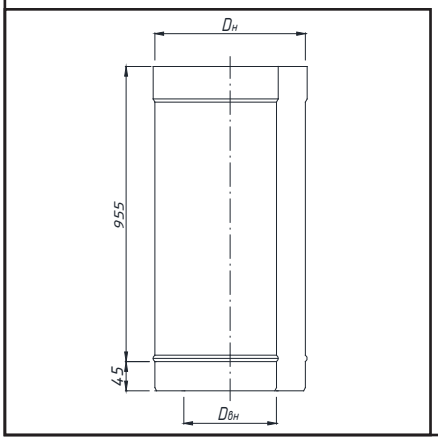

Dвн, мм	60	80	100	120	140	150	170	180	190	200	220	250	300
Dн, мм	100	125	150	180	200	220	240	250	270	300	310	350	420

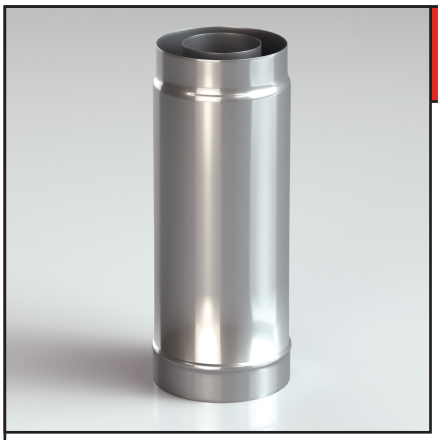

Труба коаксиальная L=500 КРТ05

- нержавеющая сталь
- толщина стали: 0,5 – 1,00 мм

Используется для формирования прямых участков дымохода.

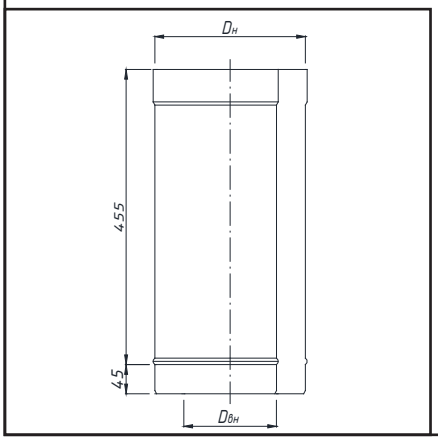

Dвн, мм	60	80	100	120	140	150	170	180	190	200	220	250	300
Dн, мм	100	125	150	180	200	220	240	250	270	300	310	350	420

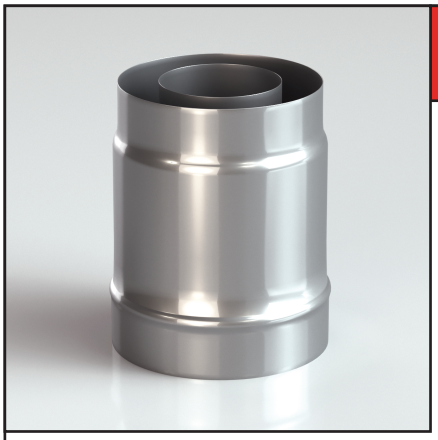

Труба коаксиальная L=250 KPT025

- нержавеющая сталь
- толщина стали: 0,5 – 1,00 мм

Используется для формирования прямых участков дымохода.

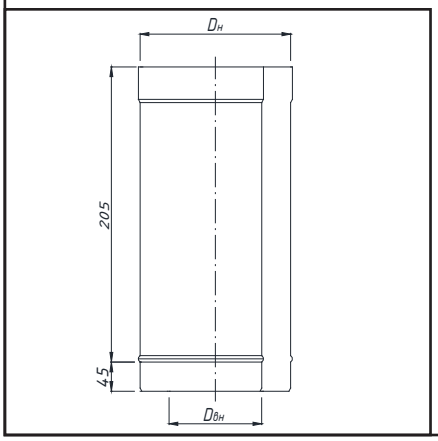

Dвн, мм	60	80	100	120	140	150	170	180	190	200	220	250	300
Dн, мм	100	125	150	180	200	220	240	250	270	300	310	350	420

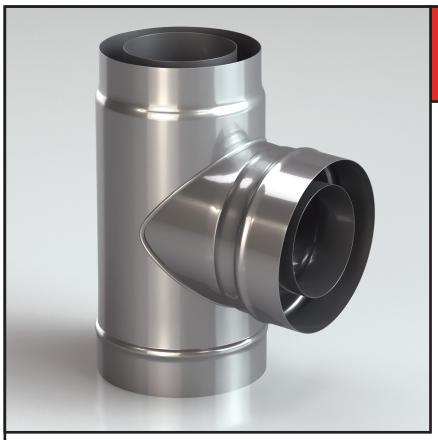

Тройник 87° коаксиальный KPTR87

- нержавеющая сталь
- толщина стали: 0,5 – 1,00 мм

Используется для соединения горизонтального и вертикального участка дымохода.

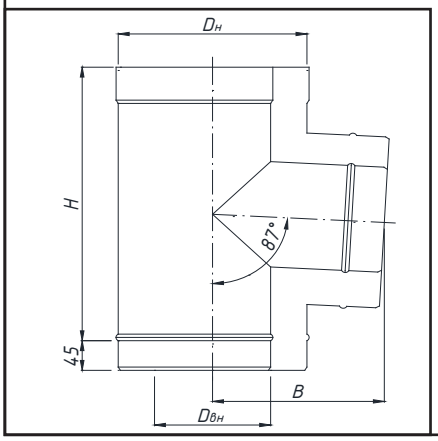

Dвн, мм	60	80	100	120	140	150	170	180	190	200	220	250	300
Dн, мм	100	125	150	180	200	220	240	250	270	300	310	350	420
B, мм	150	163	175	190	200	210	220	225	235	250	255	275	310

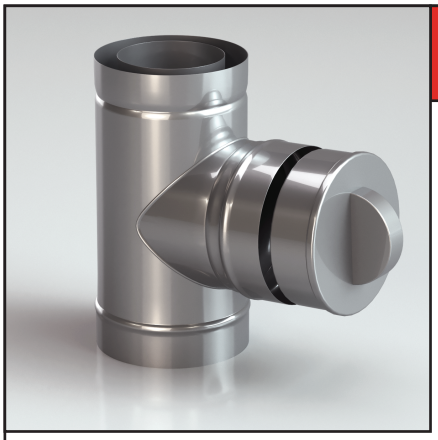

Ревизия с заглушкой коаксиальная KPRP

- нержавеющая сталь
- толщина стали: 0,5 – 1,00 мм

Используется для ревизии и чистки дымохода.

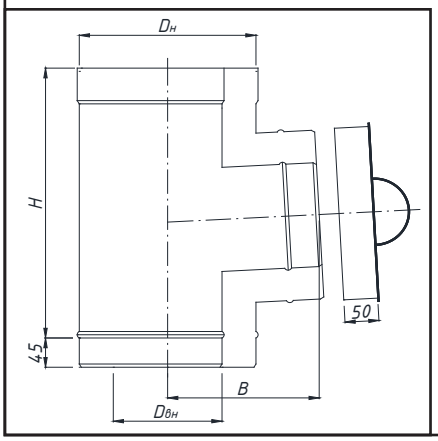

Dвн, мм	60	80	100	120	140	150	170	180	190	200	220	250	300
Dн, мм	100	125	150	180	200	220	240	250	270	300	310	350	420
B, мм	150	163	175	190	200	210	220	225	235	250	255	275	310

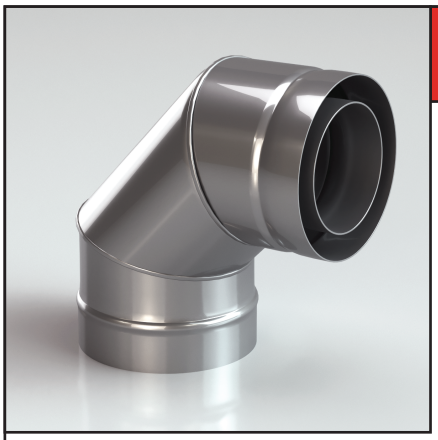

Отвод 87° коаксиальный KPO87

- нержавеющая сталь
- толщина стали: 0,5 – 1,00 мм

Используется для изменения направления дымохода на 87°.

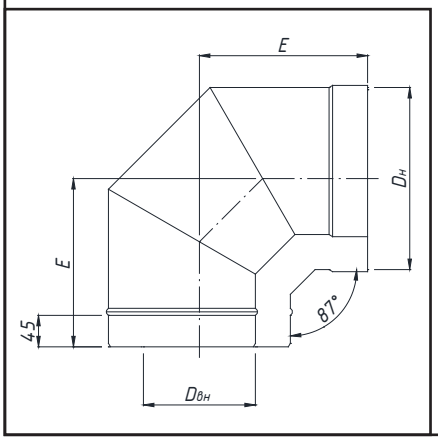

Dвн, мм	60	80	100	120	140	150	170	180	190	200	220	250	300
Dн, мм	100	125	150	180	200	220	240	250	270	300	310	350	420
E, мм	153	165	178	193	210	220	230	235	245	267	272	292	359

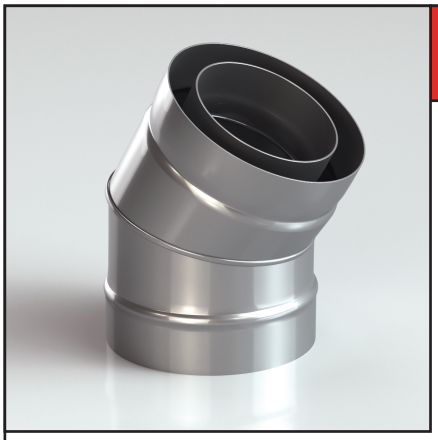

Отвод 45° коаксиальный КРО45

- нержавеющая сталь
- толщина стали: 0,5 – 1,00 мм

Используется для изменения направления дымохода на 45°.

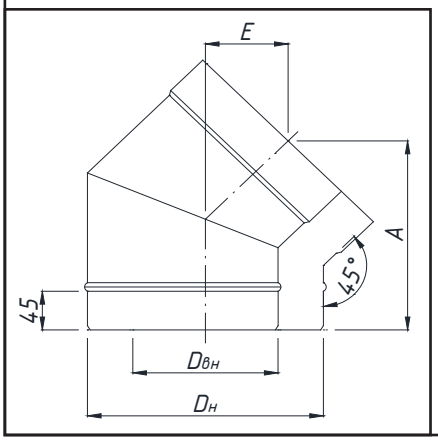

Dвн, мм	60	80	100	120	140	150	170	180	190	200	220	250	300
Dн, мм	100	125	150	180	200	220	240	250	270	300	310	350	420
E, мм	68	71	75	79	82	85	88	90	93	97	98	104	132
A, мм	163	172	181	192	199	206	213	216	223	234	238	252	319

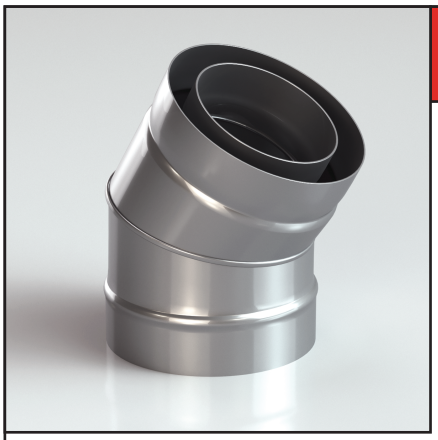

Отвод 30° коаксиальный КРО30

- нержавеющая сталь
- толщина стали: 0,5 – 1,00 мм

Используется для изменения направления дымохода на 45°.

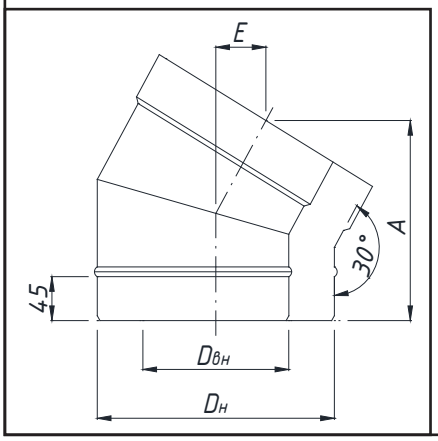

Dвн, мм	60	80	100	120	140	150	170	180	190	200	220	250	300
Dн, мм	100	125	150	180	200	220	240	250	270	300	310	350	420
E, мм	44	46	48	50	51	52	53	54	56	58	58	61	78
A, мм	165	171	177	185	190	195	200	202	207	215	217	227	292

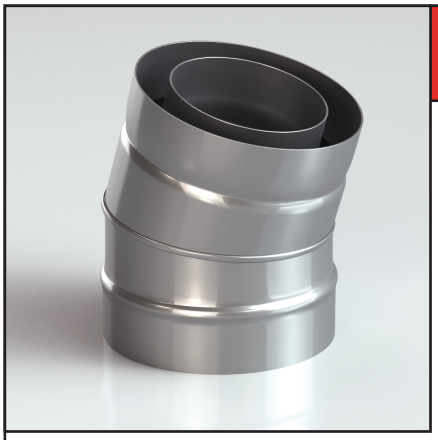

Отвод 15° коаксиальный KPO15

- нержавеющая сталь
- толщина стали: 0,5 – 1,00 мм

Используется для изменения направления дымохода на 15°.

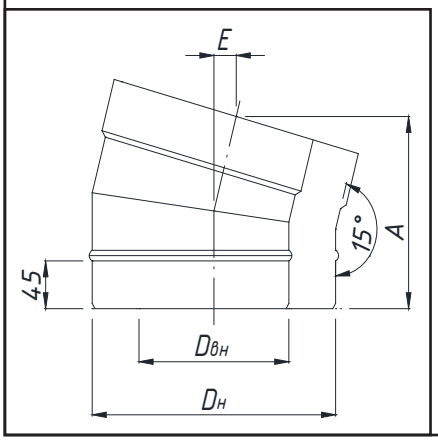

Dвн, мм	60	80	100	120	140	150	170	180	190	200	220	250	300
Dн, мм	100	125	150	180	200	220	240	250	270	300	310	350	420
E, мм	21	22	22	22	23	23	24	24	24	25	25	25	33
A, мм	160	164	167	171	173	176	176	180	182	186	188	193	251

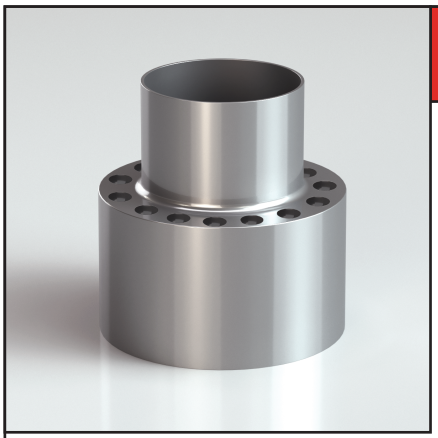

Насадка нижняя коаксиальная KPNN

- нержавеющая сталь
- толщина стали: 0,5 – 1,00 мм

Используется для перехода от одностенной части дымохода к концентрической (коаксиальной) части.

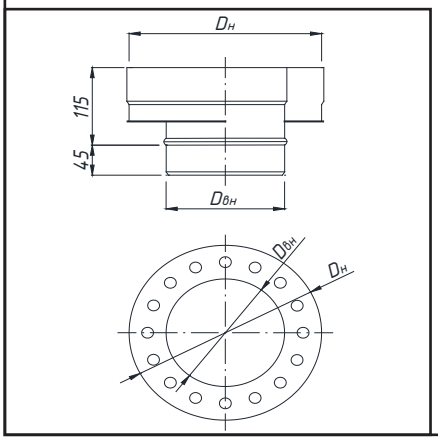

Dвн, мм	60	80	100	120	140	150	170	180	190	200	220	250	300
Dн, мм	100	125	150	180	200	220	240	250	270	300	310	350	420

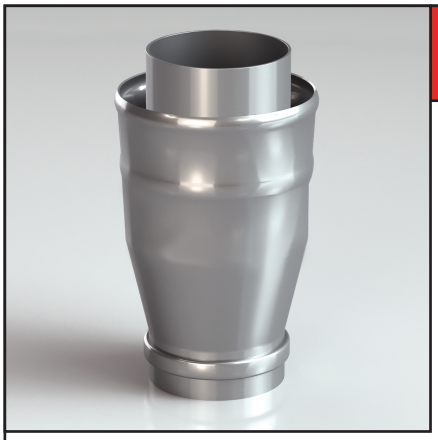

Коническое окончание коаксиальное КРКО

- нержавеющая сталь
- толщина стали: 0,5 – 1,00 мм

Используется для перехода от концентрической (коаксиальной) части дымохода к одностенной части. Так же применятся для завершения вертикальной части дымохода и защищает от атмосферных осадков.

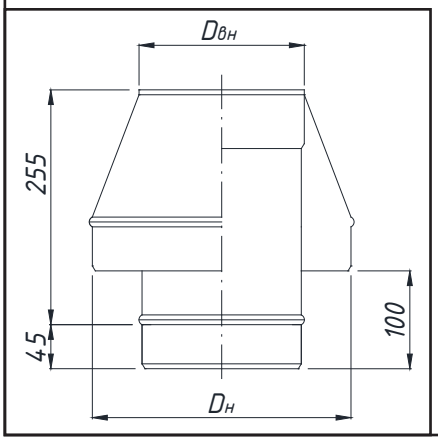

Dвн, мм	60	80	100	120	140	150	170	180	190	200	220	250	300
Dн, мм	100	125	150	180	200	220	240	250	270	300	310	350	420



Переходник (адаптер) коаксиальный КРРА

- нержавеющая сталь
- толщина стали: 0,5 – 1,00 мм

Используется для перехода от концентрической (коаксиальной) части дымохода на раздельное дымоудаление. Возможно изготовление элемента с размерами Ø80/125 мм с выходами Ø80 мм и высотой H = 200 мм.

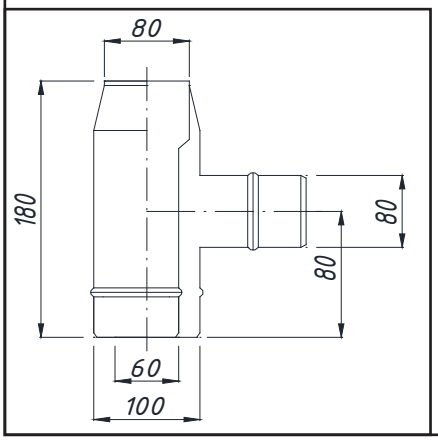

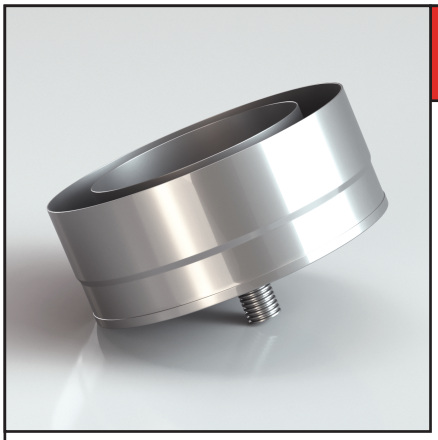

Конденсатоотводчик коаксиальный KPKN

- нержавеющая сталь
- толщина стали: 0,5 – 1,00 мм

Используется спользуется для отвода конденсата и дождевых вод.

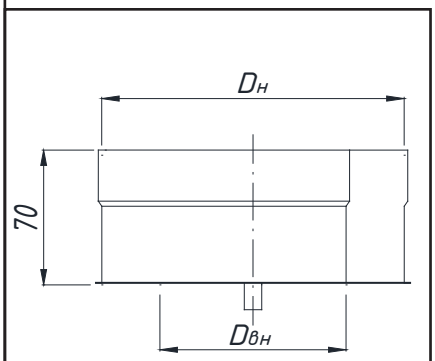

Dвн, мм	60	80	100	120	140	150	170	180	190	200	220	250	300
Dн, мм	100	125	150	180	200	220	240	250	270	300	310	350	420

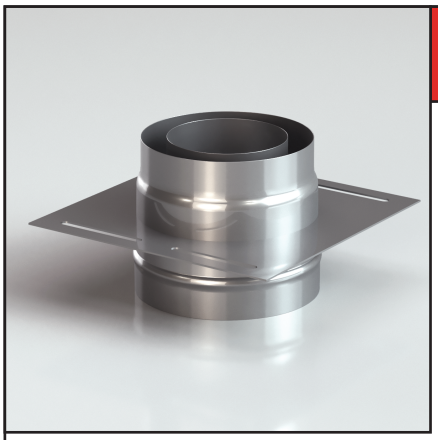

Площадка монтажная сквозная коаксиальная KPPMS

- нержавеющая сталь
- толщина стали: 0,5 – 1,00 мм

Используется для вертикальной разгрузки дымохода. Может применяться в качестве опорной площадки (под тройником или ревизией).

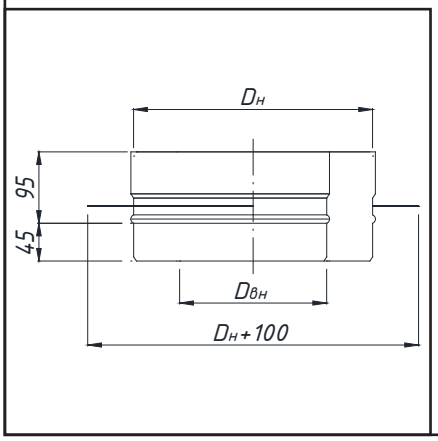

Dвн, мм	60	80	100	120	140	150	170	180	190	200	220	250	300
Dн, мм	100	125	150	180	200	220	240	250	270	300	310	350	420

Крепежные и монтажные элементы для дымотрубных систем

При монтаже любых строительных конструкций большую роль играют не только устанавливаемые устройства, но и качественные элементы крепления и правильно подобранные комплектующие. Ведь от их надёжности и прочности зависит эффективность монтажа и исправная эксплуатация установленного оборудования. Зонты и дефлекторы - это элементы, которые защищают дымоходную систему от попадания внутрь атмосферных осадков, а так же увеличивают тягу в самом дымоходе. Фартуки – это усеченные конусы, маскирующие и уплотняющие отверстия при проходах через стену или кровлю. Обжимные хомуты надежно соединяют элемнеты между собой. С помощью различных проходов можно безопасно пройти через перекрытия и кровлю с различным углом наклона. С помощью стеновых хомутов, кронштейнов и сквозных монтажных площадок многочисленные трубы дымохода крепко фиксируются к несущей стене либо опорной конструкции. Поэтому при монтаже системы дымохода требуются качественные крепежные и монтажные элементы.

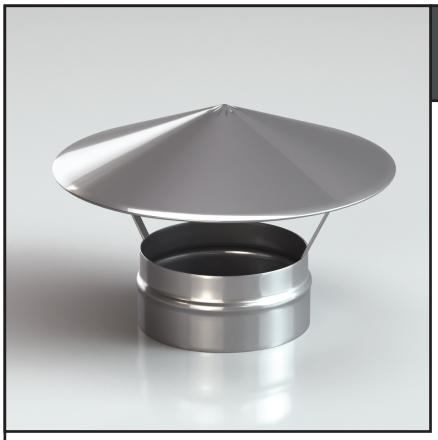

Зонт OBGZ

- нержавеющая сталь
- толщина стали: 0,5 – 1,00 мм

Используется для предотвращения попадания атмосферных осадков во внутрь дымоходной системы.

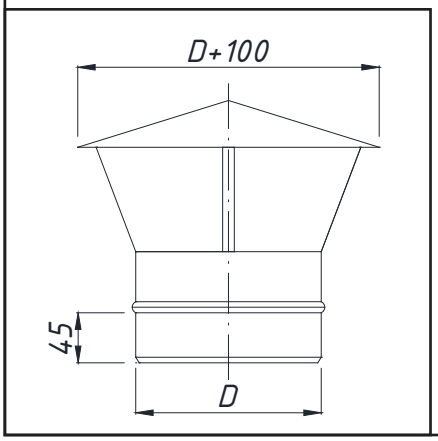

D, мм	80	100	110	115	120	130	150	160	180	200	220	250	300

D, мм	350	400	450	500	550	600	650	700	750	800	850	900	1000

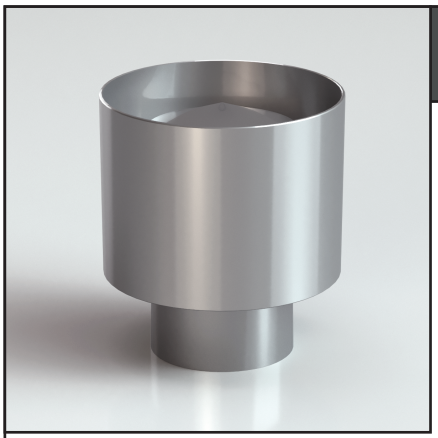

Дефлектор OBD

- нержавеющая сталь
- толщина стали: 0,5 – 1,00 мм

Используется для предотвращения попадания атмосферных осадков во внутрь дымоходной системы и для усиления тяги.

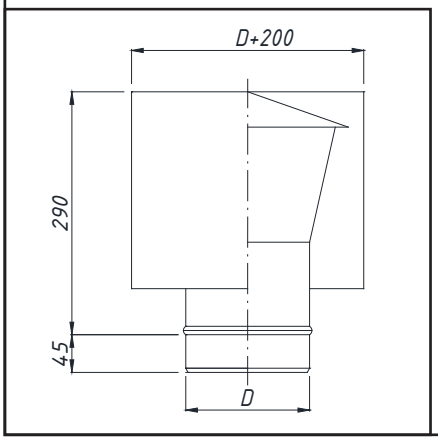

D, мм	80	100	110	115	120	130	150	160	180	200	220	250	300

D, мм	350	400	450	500	550	600	650	700	750	800	850	900	1000

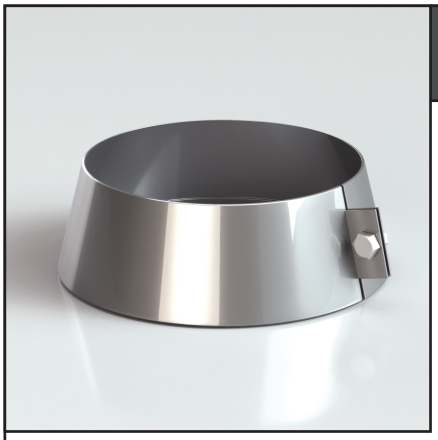

Фартук OBF

- нержавеющая сталь
- толщина стали: 0,5 – 1,00 мм

Используется для уплотнения дымохода при проходе через стену и кровлю.

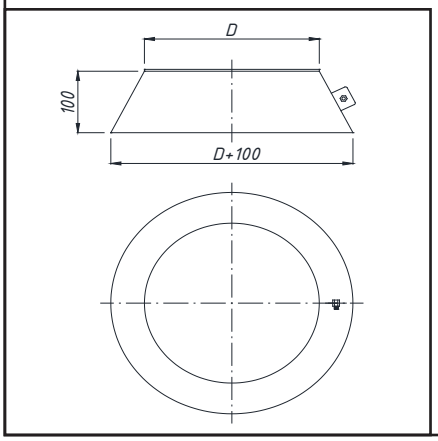

D, мм	80	100	110	115	120	130	150	160	180	200	220	250	300
D, мм	350	400	450	500	550	600	650	700	750	800	850	900	1000



Площадка монтажная плоская OBPMP

- нержавеющая сталь
- толщина стали: 0,5 – 1,5 мм

Используется для опоры дымохода.

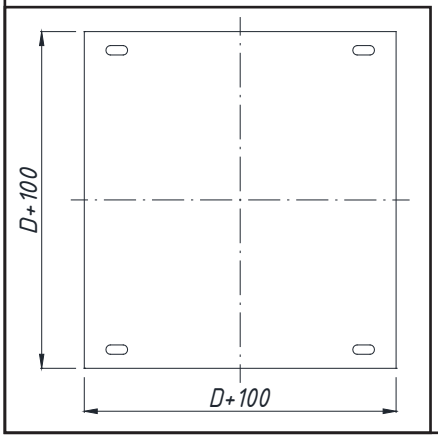

D, мм	80	100	110	115	120	130	150	160	180	200	220	250	300
D, мм	350	400	450	500	550	600	650	700	750	800	850	900	1000

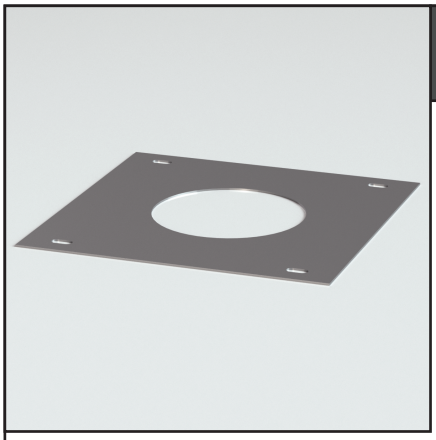

Площадка монтажная отверстие ОВРМО

- нержавеющая сталь
- толщина стали: 0,5 – 1,5 мм

Используется для крепежа и снятия нагрузок вертикальных участков как двустенных (утеплённых) дымоходов, так и одностенных элментов.

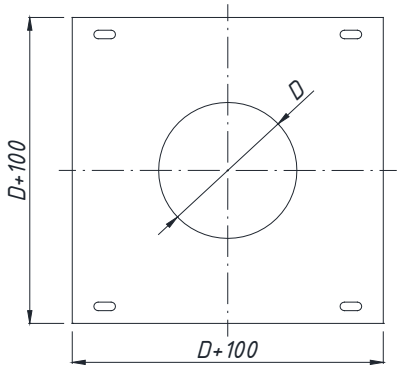

D, мм	80	100	110	115	120	130	150	160	180	200	220	250	300

D, мм	350	400	450	500	550	600	650	700	750	800	850	900	1000

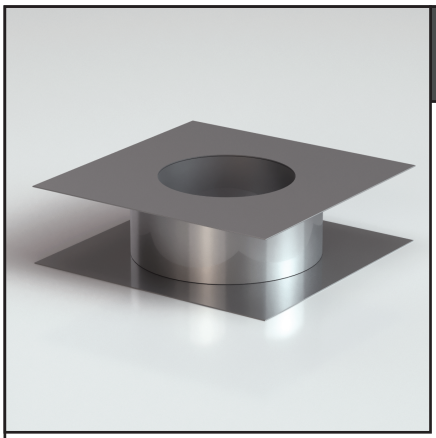

Проход через перекрытие ОВРР

- нержавеющая сталь
- толщина стали: 0,5 – 1,00 мм

Используется для безопасного прохода через перекрытие.

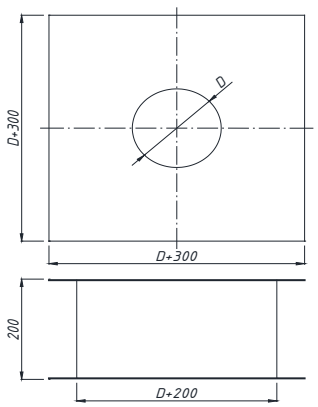

D, мм	80	100	110	115	120	130	150	160	180	200	220	250	300

D, мм	350	400	450	500	550	600	650	700	750	800	850	900	1000

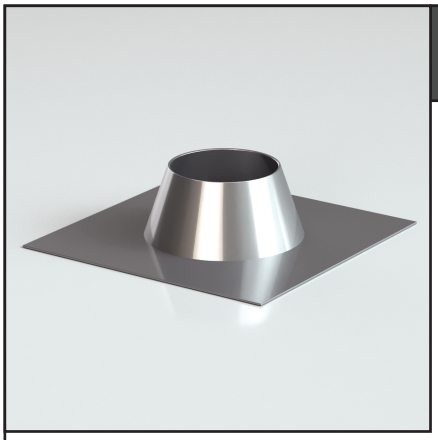

Проход через кровлю ОВРК0

- нержавеющая сталь
- толщина стали: 0,5 – 1,00 мм

Используется для прохода через прямую кровлю под углом 0°.

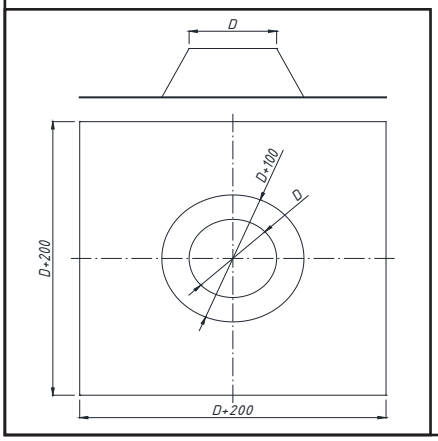

D, мм	80	100	110	115	120	130	150	160	180	200	220	250	300
D, мм	350	400	450	500	550	600	650	700	750	800	850	900	1000

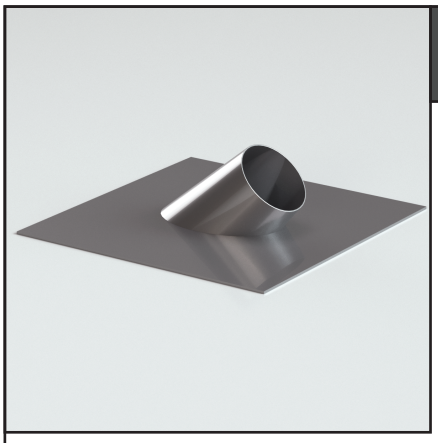

Проход через кровлю ОВРК45

- нержавеющая сталь
- толщина стали: 0,5 – 1,00 мм

Используется для прохода через скатную кровлю под углом 45°.

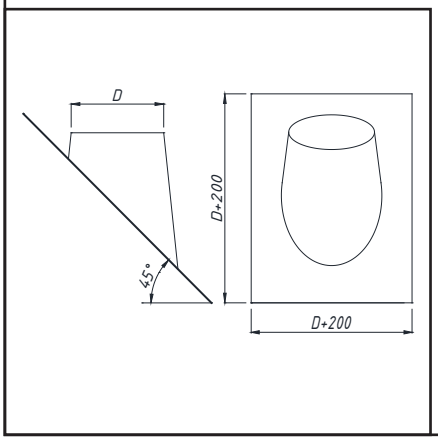

D, мм	80	100	110	115	120	130	150	160	180	200	220	250	300
D, мм	350	400	450	500	550	600	650	700	750	800	850	900	1000



Хомут обжимной ОВНО

- нержавеющая сталь
- толщина стали: 0,5 – 1,00 мм

Используется для крепления элементов круглого одностенного или двустенного (утепленного) дымохода между собой.

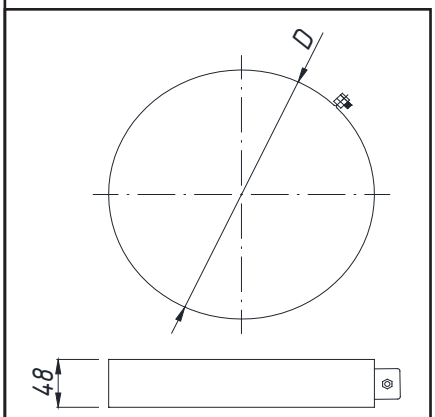

D, мм	80	100	110	115	120	130	150	160	180	200	220	250	300

D, мм	350	400	450	500	550	600	650	700	750	800	850	900	1000

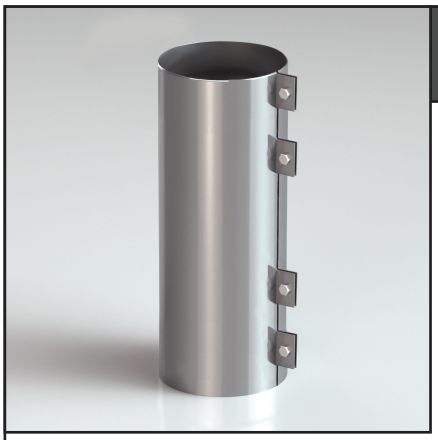

Хомут обжимной усиленный ОВНОU

- нержавеющая сталь
- толщина стали: 0,5 – 1,00 мм

Используется для крепления элементов круглого одностенного или двустенного (утепленного) дымохода между собой.

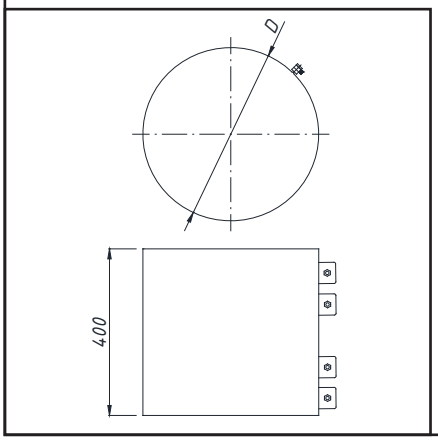

D, мм	80	100	110	115	120	130	150	160	180	200	220	250	300

D, мм	350	400	450	500	550	600	650	700	750	800	850	900	1000



Хомут под растяжки OBHR

- нержавеющая сталь
- толщина стали: 0,5 – 1,00 мм

Используется для оттяжки вертикального одностенного либо двустенного (утепленного) дымохода либо подвеса внутри шахты.

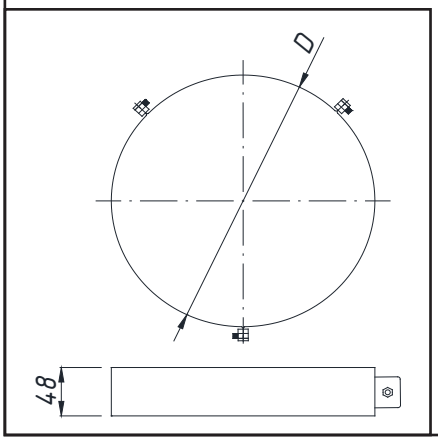

D, мм	80	100	110	115	120	130	150	160	180	200	220	250	300

D, мм	350	400	450	500	550	600	650	700	750	800	850	900	1000



Хомут монтажный OBHM

- нержавеющая сталь
- толщина стали: 0,5 – 1,00 мм

Используется для крепежа и центрирования круглого дымохода внутри шахты.

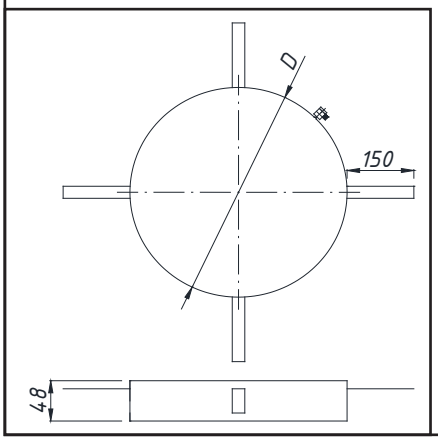

D, мм	80	100	110	115	120	130	150	160	180	200	220	250	300

D, мм	350	400	450	500	550	600	650	700	750	800	850	900	1000



Кронштейн OBKR

- черная сталь
- толщина стали: 4 мм

Используется в качестве опоры под вертикальный дымоход и для крепления различных площадок. Элемент имеет длину 500 мм. Комплект состоит из двух штук.

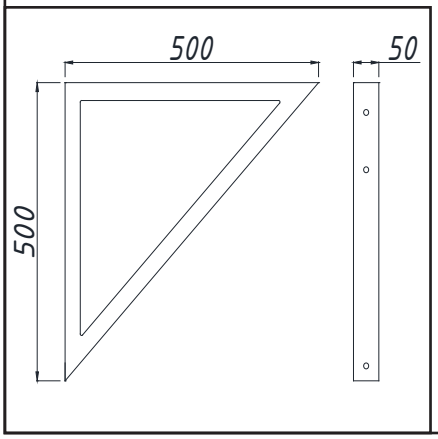



Удлинитель кронштейна OBKRNU

- черная сталь
- толщина стали: 4 мм

Используется в качестве удлинения для кронштейна.

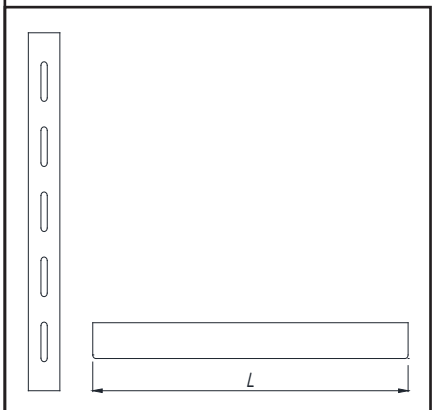

L, мм	500	750

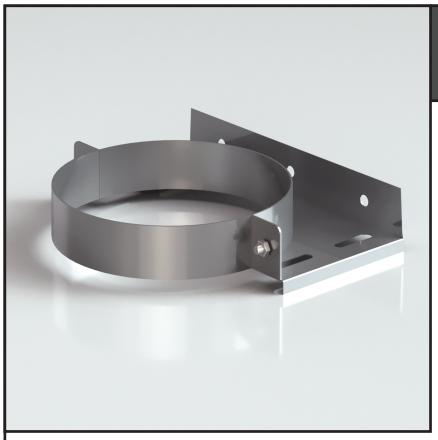

Хомут стеновой OBHS

- нержавеющая сталь
- толщина стали: 0,5 – 1,00 мм

Используется для крепления дымохода к несущей стене либо к опорной конструкции.

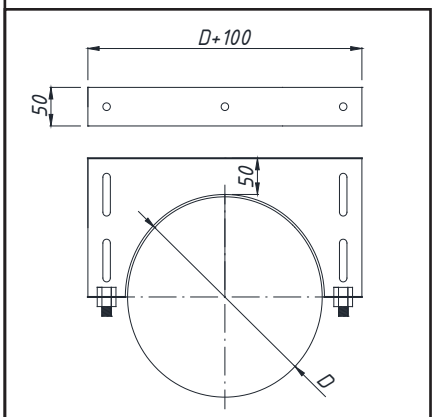

D, мм	80	100	110	115	120	130	150	160	180	200	220	250	300

D, мм	350	400	450	500	550	600	650	700	750	800	850	900	1000



Удлинитель стенового хомута OBHSU

- черная сталь
- толщина стали: 4 мм

Используется в качестве удлинения для стенового хомута

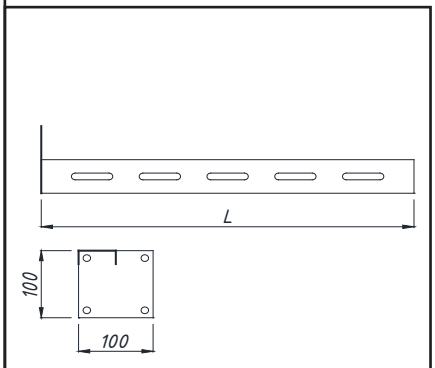

L, мм	250	500	750	1000

Отдел продаж Гродно:
230008, РБ, г.Гродно,
ул.Тавлая, 1
+375 (152) 60 15 15
+375 (29) 617 00 77
office@belkomin.com

Отдел продаж Минск:
223060, РБ, Минский
р-н, дер. Большой
Тростенец, ул. Зеленая
1А-2А
+375 (152) 362 09 09
+375 (29) 362 07 07
minsk@belkomin.com

Отдел продаж Витебск
210009, РБ, г.Витебск,
ул. Смоленская, 20
+375 (212) 64 44 00
+375 (29) 299 00 35
vitebsk@belkomin.com

Производство:
231741, РБ, Гродненский р-н, дер. Новая Гожа, 6